Հ Ա Յ Ա Ս Տ Ա Ն Ի   Հ Ա Ն Ր Ա Պ Ե Տ Ո Ւ Թ Յ Ո Ւ Ն

«Ա Մ Է Լ Ի» ՍՊԸ

ՊԱՏՎԻՐԱՏՈՒ՝ ԵՐԵՎԱՆԻ ՔԱՂԱՔԱՊԵՏԱՐԱՆ

ՊԱՅՄԱՆԱԳԻՐ՝ N ԵՔ-ԲՄԽԱՇՁԲ-25/19

ԱՇԽ Ա Տ Ա Ն Ք Ա Յ Ի Ն   Ն Ա Խ Ա Գ Ի Ծ

ԳԻՐՔ 1

ԱՇԽԱՏԱՆՔԱՅԻՆ ԳԾԱԳՐԵՐ

ՀՀ, Երևան քաղաքի Արաբկիր վարչական շրջանի Գրիբոյեդովի 31 և Մամիկոնյանց 35 շենքերի համատեղ բակային տարածքի և ֆուտբոլի դաշտի հիմնանորոգման աշխատանքներ

ԵՐԵՎԱՆ 2025

Օբյեկտ՝ «ՀՀ, Երևան քաղաքի Արաբկիր վարչական շրջանի Գրիբոյեդովի 31 և Մամիկոնյանց 35 շենքերի համատեղ բակային տարածքի և ֆուտբոլի դաշտի հիմնանորոգման աշխատանքներ»

ԱՇԽԱՏԱՆՔԱՅԻՆ ՆԱԽԱԳԻԾ
ԳԻՐՔ 1
ԱՇԽԱՏԱՆՔԱՅԻՆ ԳԾԱԳՐԵՐ

«ԱՄԷԼԻ» ՍՊԸ ՏՆՕՐԷՆ՝ Ա. Դավթյան

ԲԱՑԱՏՐԱԳԻՐ

Նախագծով կատարվել է «ՀՀ, Երևան քաղաքի Արաբկիր վարչական շրջանի Գրիբոյեդովի 31 և Մամիկոնյանց 35 շենքերի համատեղ բակային տարածքի և ֆուտբոլի դաշտի հիմնանորոգման աշխատանքներ» աշխատանքային նախագիծը: Նախագիծը համապատասխանում է տվյալ ժամանակահատվածում ՀՀ-ում գործող նորմերին և ստանդարտներին:

Նախագիծը բաղկացած է 4 մասից`

- Ճարտարապետաշինարարական մաս
- Էլեկտրամոնտաժ
- Ոռոգում
- Շինարարության կազմակերպում

Նախագծով նախատեսվում է իրականացնել հետևյալ հիմնական աշխատանքները.

Քանդման և ապամոնտաժման աշխատանքներ

Քանդել գոյություն ունեցող ասֆալտբետոնյա շերտը իր նախաշերտով: Ապամոնտաժել մետաղական ավտոտնակները և քանդել քարե ավտոտնակը:Իրականացնել ֆուտբոլի դաշտի քանդման աշխատանքներ: Կատարել բետոնե հարթակների, հիմքերի և եզրաքարի քանդման և ապամոնտաժման աշխատանքներ: Իրականացնել գրունտի մշակման աշխատանքներ:Ապամոնտաժել մետաղական ցանկապատերը:Ապամոնտաժել մանկական խաղասարքերը:

Կառուցողական աշխատանքներ

Տեղադրել նոր բազալտե եզրաքարեր 200x100մմ և 150x300մմ չափսերով: Իրականացնել նոր բետոնյա ձևավոր սալիկների տեղադրման աշխատանքներ: Տեղադրել նոր նստարաններ,աղբամաններ,մանկական խաղասարք և մարզասարքեր:Իրականացնել պատերի սվաղման աշխատանքներ և ներկում ֆասադային ներկով:Իրականացնել ա/բ-յա շերտ:Խաղահրապարակում և մարզահրապարակում իրականացնել միաձույլ ռետինե հատակ:Կատարել բազալտե սալիկներով հատակների երեսապատման աշխատանքներ և տեղադրել նոր ցայտաղբյուր:

Անհրաժեշտ է անցկացնել ներքին ոռոգման ցանց, նախատեսել արտաքին լուսավորության ցանց դեկորատիվ հենասյուներով 4մ բարձրությամբ և երկճյուղ հենասյուներ 6մ բարձրությամբ (LED լուսատուներով)

1. Մասնակիցների «Աշխատանքային ռեսուրսներ» և «Տեխնիկական միջոցներ», «Մասնագիտական փորձառություն» որակավորման չափանիշներին ներկայացվող պահանջները

- «Աշխատանքային ռեսուրսներ» որակավորման չափանիշ - մասնակցի աշխատակազմում պետք է ընդգրկված լինեն առնվազն`

Հ/Հ	Անվանումը	/որակավորումը, ոլորտը/	Քանակը /մարդ/	Աշխատանքային փորձ
1	Աշխղեկ	բարձրագույն կրթությամբ ինժեներ-շինարար / քաղացիական և արդյունաբերական շինարարություն	1	3 տարի
2	Ձողող	ցանկացած	1	3 տարի
3	Ծեփագործ	ցանկացած	1	3 տարի
4	Հարդարման աշխատանքների մասնագետ (ներկարար)	ցանկացած	1	3 տարի
5	Սանտեխնիկ	ցանկացած	1	3 տարի
6	Էլեկտրիկ	ցանկացած	1	3 տարի
7	Բանվոր	ցանկացած	2	-

«Տեխնիկական միջոցներ» որակավորման չափանիշ – մասնակիցը պետք է ունենա հետևյալ տեխնիկական միջոցները.

Տեխնիկական միջոցի անվանումը	Տիպը	Պահանջվող քանակը
Ավտոինքնաթափ, բեռն. առնվազն 8տ	ցանկացած	1
Եռակցման ագրեգատ	ցանկացած	1
Հետահատ մուրճ	ցանկացած	2
Ձեռքի հարվածամուրճ	ցանկացած	2

2. Աշխատանքների կատարման համար պահանջվող լիցենզիան

աշխատանքների համար պահանջվում է հետևյալ լիցենզիայի տեսակները.
շինարարության իրականացում ըստ քաղաքաշինության հետևյալ ոլորտի`
-ԲՆԱԿԵԼԻ ՀԱՍԱՐԱԿԱԿԱՆ ԵՎ ԱՐՏԱԴՐԱԿԱՆ
-ԷՆԵՐԳԵՏԻԿ
-ՀԻԴՐՈՏԵԽՆԻԿԱԿԱՆ

3. ԺԱՄԿԵՏՆԵՐ

Կապալի օբյեկտի, դրա առանձին մասերի (կոնստրուկցիաներ և այլն) և օգտագործված նյութերի երաշխիքային

Հ/Հ	Նյութերի տեսակները	Երաշխիքային նվազագույն ժամկետ (տարի)
1	Մետաղ	30
2	Ապակի	5
3	Մետաղապլաստ	10
4	Հատակներ և դրանց առանձին նյութեր և շինվածքներ	10
5	Գաջ	20
6	Ցեմենտ	20
7	Ավազ	20
8	Երեսպատման սալեր	10
9	Պոլիպրոպիլենային խողովակ	30
10	Մալուխ	25

«ՀՀ, Երևան քաղաքի Արաբկիր վարչական շրջանի Գրիբոյեդովի 31 և Մամիկոնյանց 35 շենքերի համատեղ բակային տարածքի և ֆուտբոլի դաշտի հիմնանորոգման աշխատանքներ»

ՇԻՆԱՐԱՐԱԿԱՆ ԱՇԽԱՏԱՆՔՆԵՐԻ ԿԱՏԱՐՄԱՆ ԺԱՄԱՆԱԿԱՑՈՒՅՑ

ԱՇԽԱՏԱՆՔՆԵՐԻ ԱՆՎԱՆՈՒՄԸ	ՇԻՆԱՐԱՐԱԿԱՆ ԱՇԽԱՏԱՆՔՆԵՐԻ ԿԱՏԱՐՄԱՆ ԺԱՄԱՆԱԿԱՑՈՒՅՑԸ ԸՍՏ ԱՄԻՍՆԵՐԻ /ՄԵԿ ԲԱԺԱՆՈՒՄԸ՝ 30 ՕՐ/		
	1 /30 ՕՐ/	2 /30 ՕՐ/	3 /30 ՕՐ/
ՇԻՆ. ՄՈՆՏԱԺԱՅԻՆ ԱՇԽԱՏԱՆՔՆԵՐԻ ՆԱԽԱՊԱՏՐԱՍՏՄԱՆ ԱՇԽԱՏԱՆՔՆԵՐ			
ՔԱՆԴՄԱՆ ԱՇԽԱՏԱՆՔՆԵՐ			
ԿԱՌՈՒՑՄԱՆ ԱՇԽԱՏԱՆՔՆԵՐ			
ՀԱՅՏՆԱԲԵՐՎԱԾ ԹԵՐՈՒԹՅՈՒՆՆԵՐԻ ՎԵՐԱՑՄԱՆ, ՏԱՐԱԾՔԻ ՄԱՔՐՄԱՆ ԱՇԽԱՏԱՆՔՆԵՐ			
ԱՆՀՐԱԺԵՇՏ ՓԱՍՏԱԹՂԹԵՐԻ ՆԱԽԱՊԱՏՐԱՍՏՈՒՄ, ՇԱՀԱԳՈՐԾՄԱՆ ՀԱՆՁՆՈՒՄ			

ՀԻՄՆԱԿԱՆ
ԼՐԱԿԱԶՄԻ ԱՇԽԱՏԱՆՔԱՅԻՆ ԳԾԱԳՐԵՐԻ ՑԱՆԿ

Հ/Հ	ԱՇԽԱՏԱՆՔԻ ԱՆՎԱՆՈՒՄԸ	Թերթի համարը
	ՃԱՐՏԱՐԱՊԵՏԱՇԻՆԱՐԱՐԱԿԱՆ ՄԱՍ	
1	ԲԱՑԱՏՐԱԳԻՐ, ԱՆՎԱՆԱՑԱՆԿ, ՏԵԽՆԻԿԱԿԱՆ ՄԱՍՆԱԳԻՐ, ԺԱՄԱՆԱԿԱՑՈՒՅՑ	1
2	ՏԱՐԱԾՔԻ ԻՐԱՎԻՃԱԿԱՅԻՆ ՀԱՏԱԿԱԳԻԾ, Մ 1:2000	2
3	ՏԱՐԱԾՔԻ ԻՐԱՎԻՃԱԿԱՅԻՆ ՀԱՏԱԿԱԳԻԾ, Մ 1:500	3
4	ԱՌԿԱ ՎԻՃԱԿԻ ՀԱՏԱԿԱԳԻԾ /ԾԱԾԿՈՒՅԹՆԵՐԻ ՄԱԿՆԱՆՇՄԱՄԲ/	4
5	ԲԱՐԵԿԱՐԳՄԱՆ ԱՇԽԱՏԱՆՔՆԵՐԻ ՀԱՏԱԿԱԳԻԾ /ԾԱԾԿՈՒՅԹՆԵՐԻ ՄԱԿՆԱՆՇՄԱՄԲ/	5
6	ԲԱՐԵԿԱՐԳՄԱՆ ԱՇԽԱՏԱՆՔՆԵՐԻ ՀԱՏԱԿԱԳԻԾ /ՉԱՓԱԳՐՈՒԹՅՈՒՆ/	6
7	ԵԶՐԱՔԱՐԻ ՏԻՊԱՅԻՆ ԿՏՐՎԱԾՔՆԵՐ	7
8	ՖՈՒՏԲՈԼԻ ԴԱՇՏԻ ՀԱՏԱԿԱԳԻԾ /ԾԱԾԿՈՒՅԹՆԵՐԻ ՄԱԿՆԱՆՇՄԱՄԲ, ՖՈՒՏԲՈԼԻ /ՉԱՓԱԴՐՄԱՄԲ, ԿՏՐՎԱԾՔ/	8
9	ՖՈՒՏԲՈԼԻ ԴԱՐՊԱՍ ՀԱՆԳՈՒՅՑ	9
10	ՄԵՏԱՂԱԿԱՆ ՑԱՆԿԱՊԱՏԻ ԴՐՎԱԳ H=4Մ, ՄԵՏԱՂԱԿԱՆ ԴՈՒՌ- ՆՅՈՒԹԱԾԱԽՍԻ ՄԱՍՆԱԳԻՐ	10
11	ՄԵՏԱՂԱԿԱՆ ՃԱՂԱՇԱՐԻ ԴՐՎԱԳ, ՀԱՆԳՈՒՅՑ «Ա», ՄԱՍՆԱԳԻՐ	11
12	ՆՈՐ ԿԱՌՈՒՑՎՈՂ ԱՍՏԻՃԱՆՆԵՐԻ, ԹԵՔԱՀԱՐԹԱԿԻ ԵՎ ՀԵՆԱՊԱՏԻ ՏԻՊԱՅԻՆ ԿՏՐՎԱԾՔՆԵՐ,ՄԵՏԱՂԱԿԱՆ ԲԱԶՐԻՔԻ ԴՐՎԱԳ	12
13	ՋՐՈՒՑԱՐԱՆ ՍԵՂԱՆՈՎ, ՄԱՍՆԱԳՐԵՐ	13
14	ԲԱԶԱԼՏԵ ՑԱՅՏԱՂԲՅՈՒՐԻ ՀԱՏԱԿԱԳԻԾ, ԿՏՐՎԱԾՔ, ՋՋ ՍԽԵՄԱ	14
15	ՋՐԱՉԱՓԱԿԱՆ ՀՈՐԻ ՀԱՏԱԿԱԳԻԾ ԵՎ ԿՏՐՎԱԾՔ, ՑԱՅՏԱՂԲՅՈՒՐԻ ԽՈՂՈՎԱԿԱՇԱՐԻ ՄԻԱՑՄԱՆ ՀԱՆԳՈՒՅՑ	15
16	ՋՐԱՉԱՓԱԿԱՆ ՀՈՐԻ ՇԻՆԱՐԱՐԱԿԱՆ ԼՈՒԾՈՒՄՆԵՐ	16
17	ԼՈՒՍԱՏՈՒՆԵՐԻ ՏԵՂԱԿԱՅՄԱՆ ՀԱՏԱԿԱԳԻԾ	17
18	ԼՈՒՍԱՎՈՐՈՒԹՅԱՆ ՀԵՆԱՍՅՈՒՆ h=4մ, ԿՏՐՎԱԾՔ, ՄԱՍՆԱԳԻՐ	18
19	ԼՈՒՍԱՎՈՐՈՒԹՅԱՆ ՀԵՆԱՍՅՈՒՆ/ԵՐԿՃՅՈՒՂ/	19
20	ՈՌՈԳՈՒՄ ԽՐԱՄՈՒՂՈՒ ՏԻՊԱՅԻՆ ԿՏՐՎԱԾՔ	20
21	ՇԻՆԱՐԱՐՈՒԹՅԱՆ ԿԱԶՄԱԿԵՐՊՈՒՄ	21

ՆԱԽԱԳԾԱՅԻՆ ԸՆԿԵՐՈՒԹՅՈՒՆ՝

«ԱՄԵԼԻ» ՍՊԸ
"AMELI" LLC

ՆԱԽԱԳԾԻ ՀԱՍՑԵ՝

ՀՀ, Երևան քաղաքի Արաբկիր վարչական շրջանի Գրիբոյեդովի 31 և Մամիկոնյանց 35 շենքերի համատեղ բակային տարածքի և ֆուտբոլի դաշտի հիմնանորոգման աշխատանքներ

ՆԱԽԱԳԾԻ ԱՆՎԱՆՈՒՄԸ՝

ԲԱՑԱՏՐԱԳԻՐ, ԱՆՎԱՆԱՑԱՆԿ, ՏԵԽՆԻԿԱԿԱՆ ՄԱՍՆԱԳԻՐ, ԺԱՄԱՆԱԿԱՑՈՒՅՑ

ԹԵՐԹ՝	ԹԵՐԹԵՐ՝	ՄԱՍՇՏԱԲ՝
1	21	1:100
ՏՆՕՐԵՆ՝	Ա.ԴԱՎԹՅԱՆ	
ՆԱԽԱԳԾՈՂ՝	Ա. ԹԱԴԵՎՈՍՅԱՆ	
ՍՏՈՒԳԵՑ՝	Ա.ԴԱՎԹՅԱՆ	

ՏԱՐԱԾՔԻ ԻՐԱՎԻՃԱԿԱՅԻՆ ՀԱՏԱԿԱԳԻԾ, Մ 1:2000

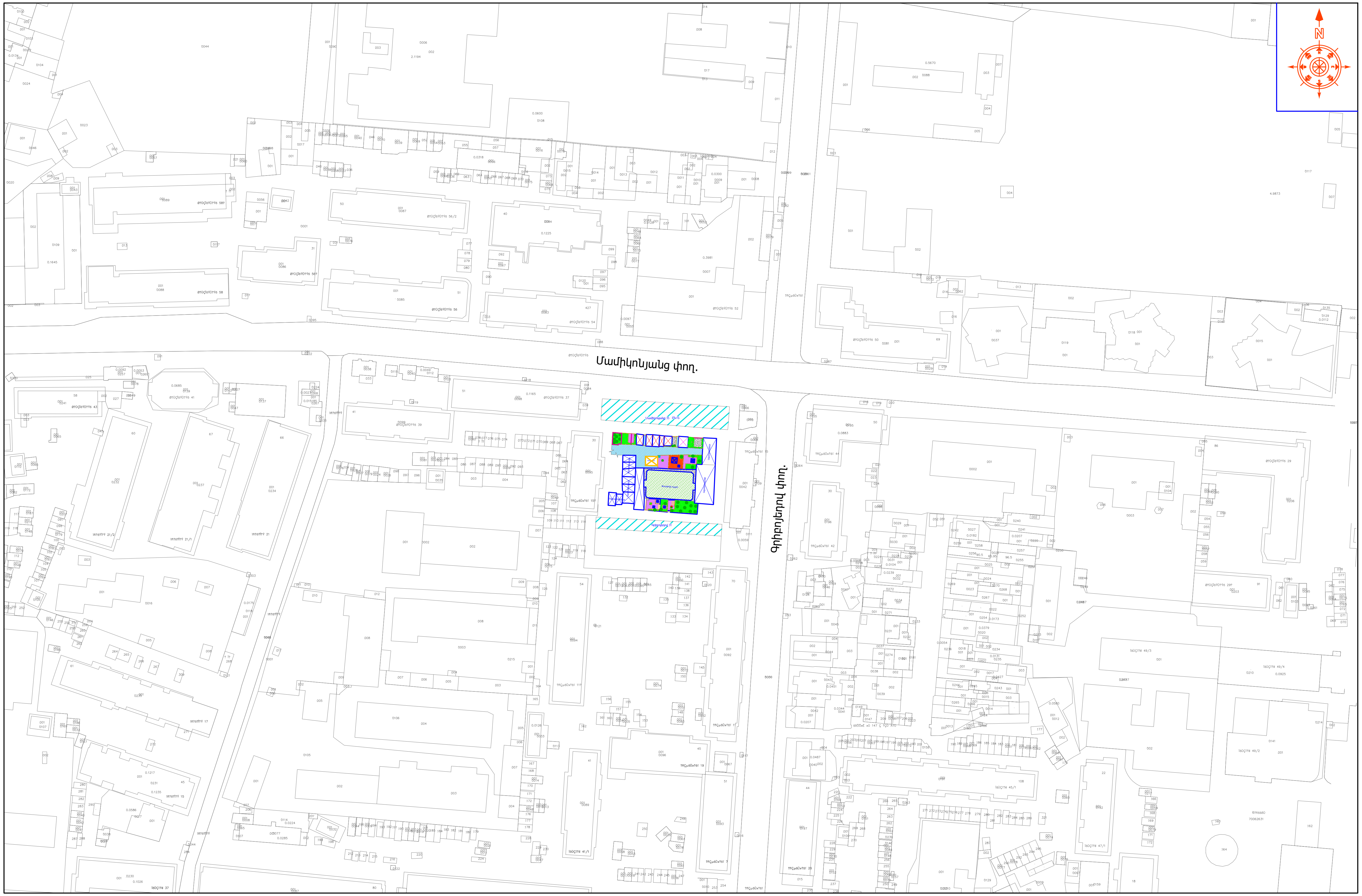

ՊԱՅՄԱՆԱԿԱՆ ՆՇԱՆՆԵՐ:

Քննարկվող տարածք

ՆԱԽԱԳԾԱՅԻՆ ԸՆԿԵՐՈՒԹՅՈՒՆ՝

«ԱՄԵԼԻ» ՍՊԸ
"AMELI" LLC

ՆԱԽԱԳԾԻ ՀԱՍՑԵ՝

ՀՀ, Երևան քաղաքի Արաբկիր վարչական շրջանի Գրիբոյեդովի 31 և Մամիկոնյանց 35 շենքերի համատեղ բակային տարածքի և ֆուտբոլի դաշտի հիմնանորոգման աշխատանքներ

ՆԱԽԱԳԾԻ ԱՆՎԱՆՈՒՄԸ՝

ՏԱՐԱԾՔԻ ԻՐԱՎԻՃԱԿԱՅԻՆ ՀԱՏԱԿԱԳԻԾ 1:2000

ԹԵՐԹ՝	ԹԵՐԹԵՐ՝	ՄԱՍՇՏԱԲ՝
2	21	1:100

ՏՆՕՐԵՆ՝	Ա.ԴԱՎԹՅԱՆ	
ՆԱԽԱԳԾՈՂ՝	Ա. ԹԱԴԵՎՈՍՅԱՆ	
ՍՏՈՒԳԵՑ՝	Ա.ԴԱՎԹՅԱՆ	

ՏԱՐԱԾՔԻ ԻՐԱՎԻՃԱԿԱՅԻՆ ՀԱՏԱԿԱԳԻԾ, Մ 1:500

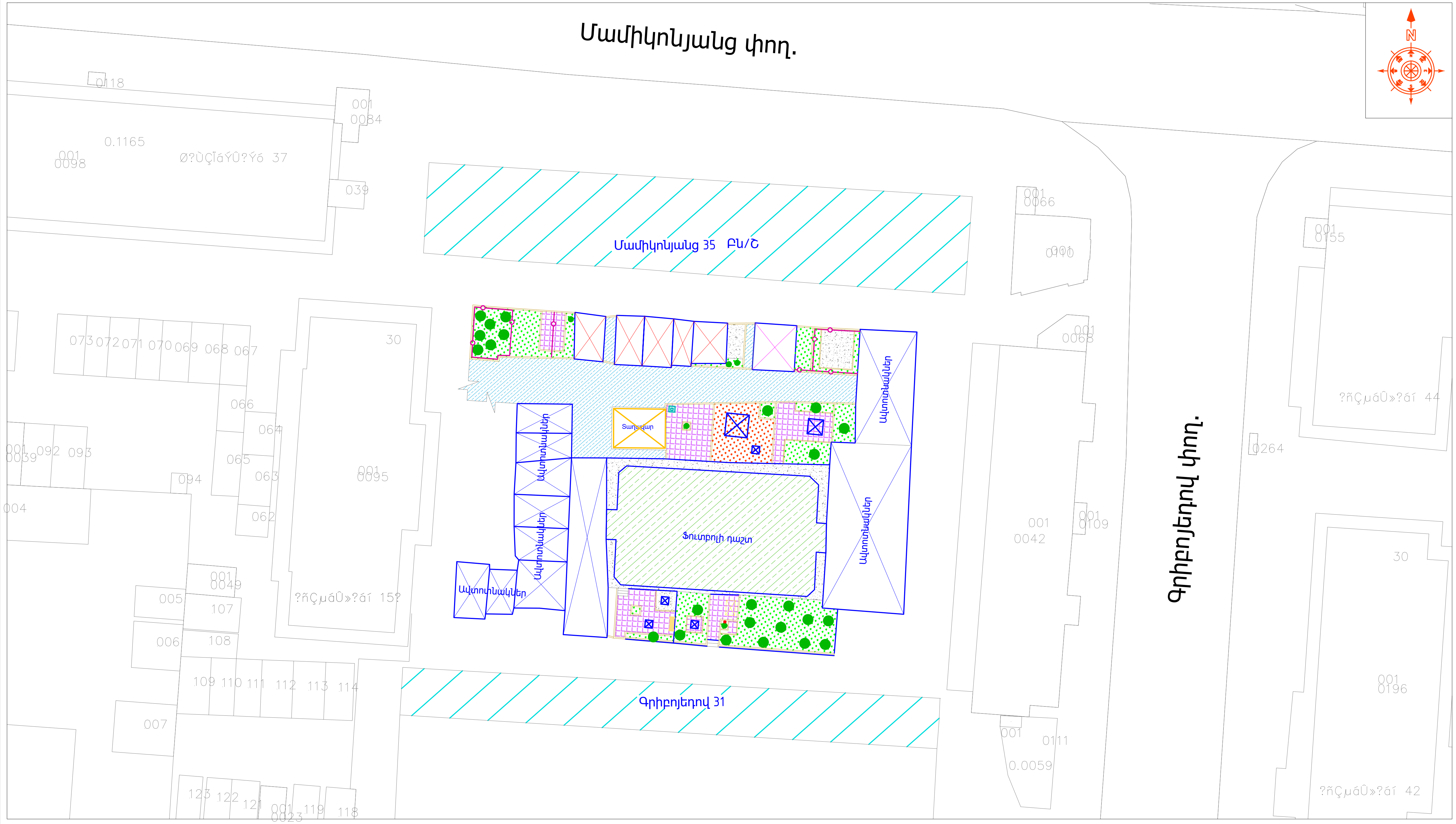

ՀԱՄԱՁԱՅՆԵՑՎԱԾ Է

ԵՐԵՎԱՆԻ ՔԱՂԱՔԱՊԵՏ՝ ____________________ Տ.ԱՎԻՆՅԱՆ

ՊԱՅՄԱՆԱԿԱՆ ՆՇԱՆՆԵՐ.

Քննարկվող տարածք

ՆԱԽԱԳԾԱՅԻՆ ԸՆԿԵՐՈՒԹՅՈՒՆ՝

«ԱՄԵԼԻ» ՍՊԸ
"AMELI" LLC

ՆԱԽԱԳԾԻ ՀԱՍՑԵ՝

ՀՀ, Երևան քաղաքի Արաբկիր վարչական շրջանի Գրիբոյեդովի 31 և Մամիկոնյանց 35 շենքերի համատեղ բակային տարածքի և ֆուտբոլի դաշտի հիմնանորոգման աշխատանքներ

ՆԱԽԱԳԾԻ ԱՆՎԱՆՈՒՄԸ՝

ՏԱՐԱԾՔԻ ԻՐԱՎԻՃԱԿԱՅԻՆ ՀԱՏԱԿԱԳԻԾ 1:500

ԹԵՐԹ՝	ԹԵՐԹԵՐ՝	ՄԱՍՇՏԱԲ՝
3	21	1:100

ՏՆՕՐԵՆ՝	Ա.ԴԱՎԹՅԱՆ	[signature]
ՆԱԽԱԳԾՈՂ՝	Ա. ԹԱԴԵՎՈՍՅԱՆ	[signature]
ՍՏՈՒԳԵՑ՝	Ա.ԴԱՎԹՅԱՆ	[signature]

ՊԱՅՄԱՆԱԿԱՆ ՆՇԱՆՆԵՐ:

- Ապամոնտաժվող մետաղական ավտոտնակներ և շինություններ
- Ապամոնտաժվող քարե ավտոտնակներ
- Վերանորոգվող զրուցատաղավար
- Ապամոնտաժվող մանկական խաղասարքեր և մարզասարքեր
- Ապամոնտաժվող նստարան
- Ապամոնտաժվող մանկական ցանկապատ
- Ապամոնտաժվող եզրաքարեր
- Ապամոնտաժվող բետոնյա ձևավոր սալահատակ
- Ապամոնտաժվող ցայտաղբյուր
- Քանդվող բետոնյա հարթակ
- Բուսական և գրունտային տարածք

ՆԱԽԱԳԾԱՅԻՆ ԸՆԿԵՐՈՒԹՅՈՒՆ՝

«ԱՄԵԼԻ» ՍՊԸ
"AMELI" LLC

ՆԱԽԱԳԾԻ ՀԱՍՑԵ՝

ՀՀ, Երևան քաղաքի Արաբկիր վարչական շրջանի Գրիբոյեդովի 31 և Մամիկոնյանց 35 շենքերի համատեղ բակային տարածքի և ֆուտբոլի դաշտի հիմնանորոգման աշխատանքներ

ՆԱԽԱԳԾԻ ԱՆՎԱՆՈՒՄԸ՝

ԱՌԿԱ ՎԻՃԱԿԻ ՀԱՏԱԿԱԳԻԾ ՀԱՏԱԿԱԳԻԾ/ԾԱԾԿՈՒՅԹՆԵՐԻ ՄԱԿՆԱՆՇՄԱՄԲ/

ԹԵՐԹ՝	ԹԵՐԹԵՐ՝	ՄԱՍՇՏԱԲ՝
4	21	1:100

ՏՆՕՐԵՆ՝	Ա.ԴԱՎԹՅԱՆ	[signature]
ՆԱԽԱԳԾՈՂ՝	Ա. ԹԱԴԵՎՈՍՅԱՆ	[signature]
ՍՏՈՒԳԵՑ՝	Ա.ԴԱՎԹՅԱՆ	[signature]

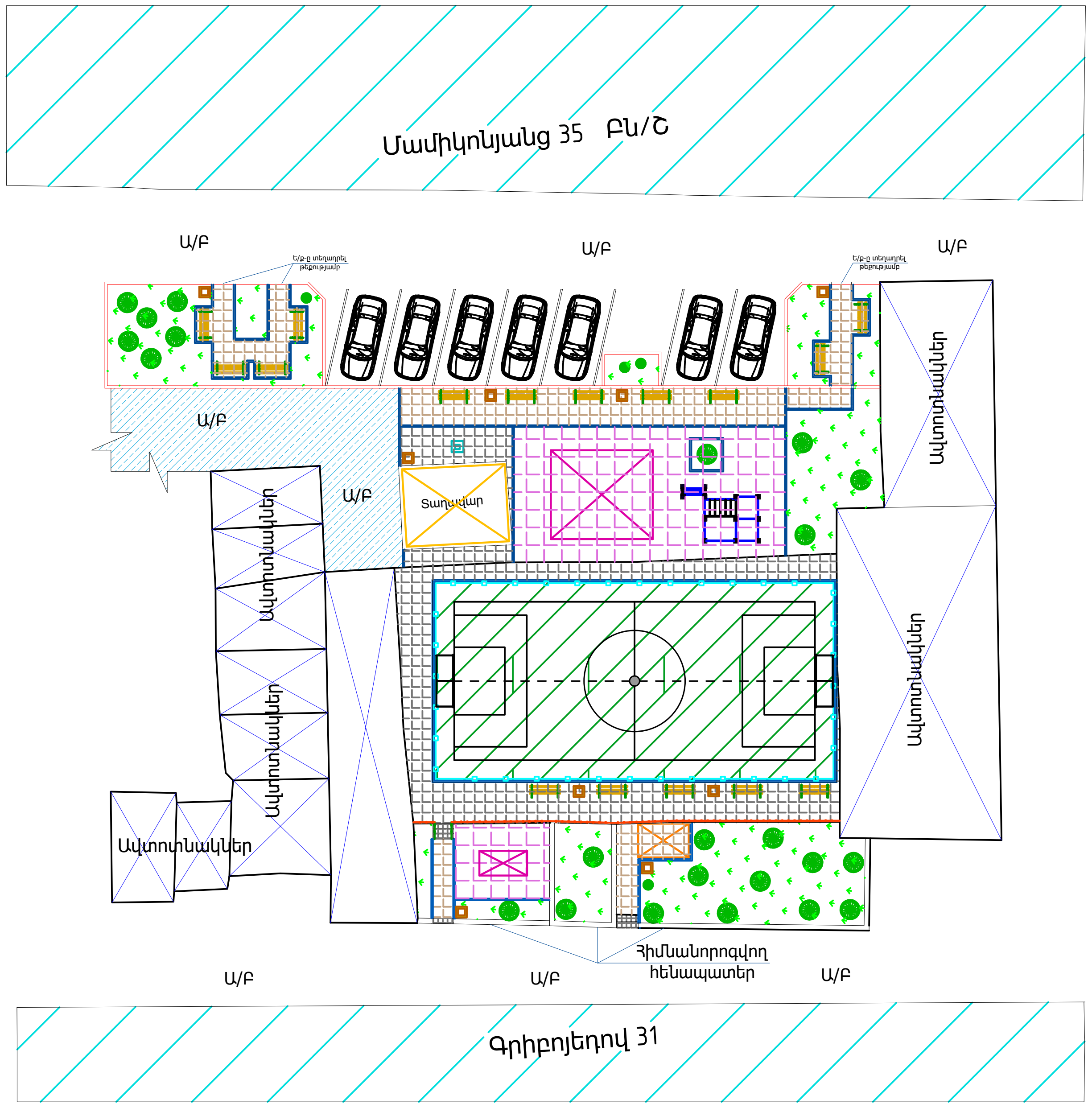

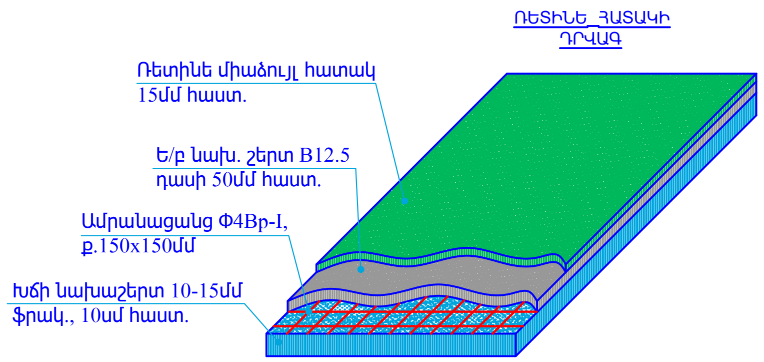

ՆՍՏԱՐԱՆ	ԱՂԲԱՄԱՆ	Romana 101.09.09	Romana 101.09.09	ՄԱՐԶԱՍԱՐՔ -WORKOUT
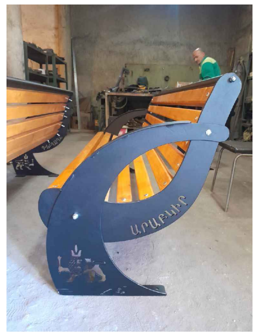				

ՊԱՅՄԱՆԱԿԱՆ ՆՇԱՆՆԵՐ:

Նոր բազալտե եզրաքար 150x300մմ	Նոր տեղադրվող նստարաններ	Նոր մետաղ. ցանկապատ h=4մ	Կանաչ գոտի	Նոր ա/բ-յա շերտ	Նոր մետաղ. բռնաձող
Նոր բետոնյա ձևավոր սալահատակ /գունավոր-ջնարակապատված/	Նոր տեղադրվող աղբամաններ	Նոր մանկական խաղասարք	Նոր ցայտաղբյուր	Նոր ռետինե միաձույլ հատակ 15մմ հաստ.	Նոր մետաղ. ճաղաշար
Նոր տեղադրվող բազալտե եզրաքար 100*200մմ	Նոր մարզասարքեր	Նոր ֆուտբոլի դաշտ	Նոր զրուցատաղավար 2x3մ	Նոր բազալտե երեսապատ	

ՆԱԽԱԳԾԱՅԻՆ ԸՆԿԵՐՈՒԹՅՈՒՆ՝

«ԱՄԵԼԻ» ՍՊԸ
"AMELI" LLC

ՆԱԽԱԳԾԻ ՀԱՍՑԵ՝

ՀՀ, Երևան քաղաքի Արաբկիր վարչական շրջանի Գրիբոյեդովի 31 և Մամիկոնյանց 35 շենքերի համատեղ բակային տարածքի և ֆուտբոլի դաշտի հիմնանորոգման աշխատանքներ

ՆԱԽԱԳԾԻ ԱՆՎԱՆՈՒՄԸ՝

ԲԱՐԵԿԱՐԳՄԱՆ ԱՇԽԱՏԱՆՔՆԵՐԻ ՀԱՏԱԿԱԳԻԾ
/ԾԱԾԿՈՒՅԹՆԵՐԻ ՄԱԿՆԱՆՇՄԱՄԲ/

ԹԵՐԹ՝	ԹԵՐԹԵՐ՝	ՄԱՍՇՏԱԲ՝
5	21	1:100
ՏՆՕՐԵՆ՝	Ա.ԴԱՎԹՅԱՆ	
ՆԱԽԱԳԾՈՂ՝	Ա. ԹԱԴԵՎՈՍՅԱՆ	
ՍՏՈՒԳԵՑ՝	Ա.ԴԱՎԹՅԱՆ	

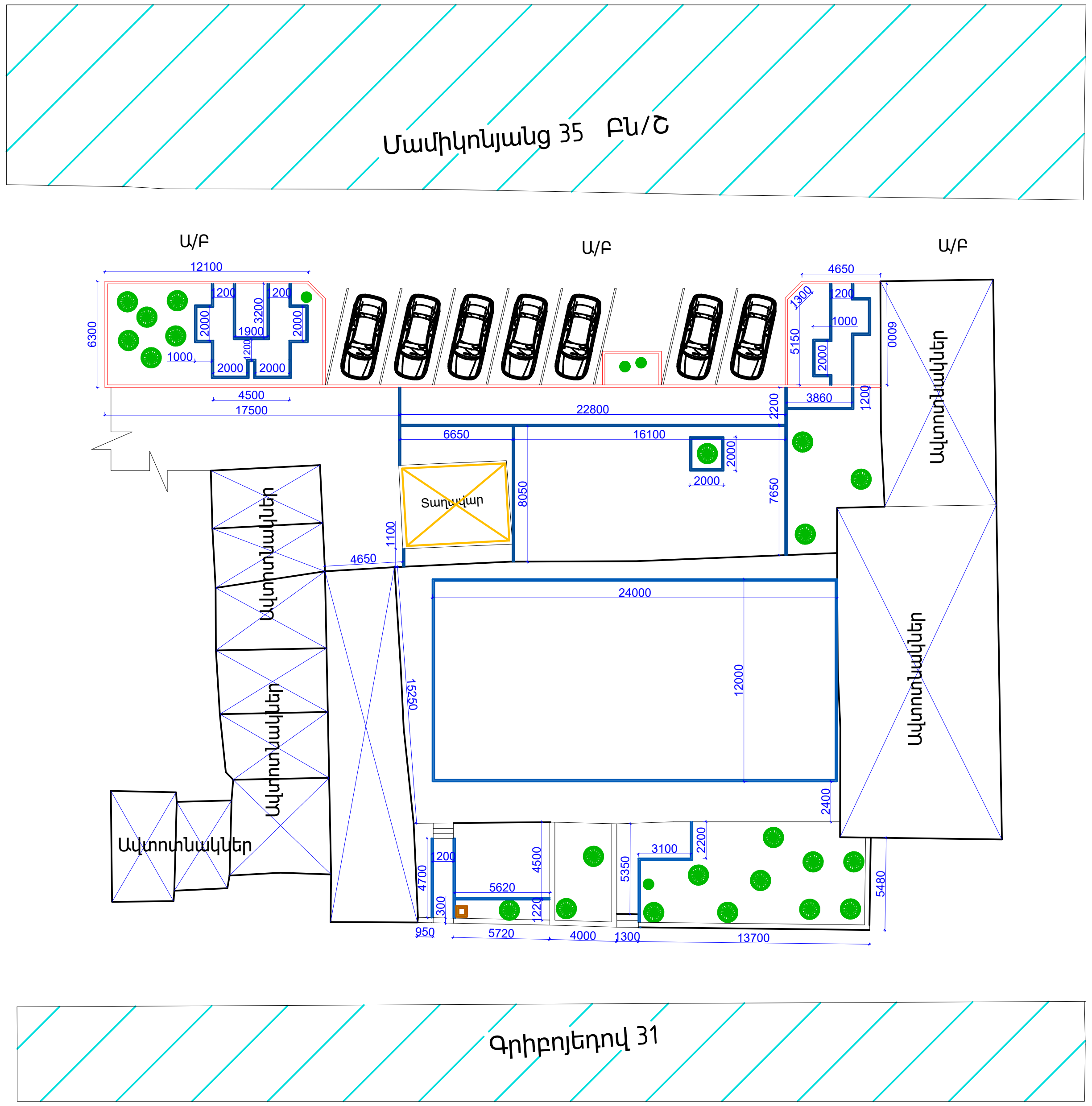

ՊԱՅՄԱՆԱԿԱՆ ՆՇԱՆՆԵՐ:

ՆԱԽԱԳԾԱՅԻՆ ԸՆԿԵՐՈՒԹՅՈՒՆ՝

«ԱՄԵԼԻ» ՍՊԸ
"AMELI" LLC

ՆԱԽԱԳԾԻ ՀԱՍՑԵ՝

ՀՀ, Երևան քաղաքի Արաբկիր վարչական շրջանի Գրիբոյեդովի 31 և Մամիկոնյանց 35 շենքերի համատեղ բակային տարածքի և ֆուտբոլի դաշտի հիմնանորոգման աշխատանքներ

ՆԱԽԱԳԾԻ ԱՆՎԱՆՈՒՄԸ՝

ԲԱՐԵԿԱՐԳՄԱՆ ԱՇԽԱՏԱՆՔՆԵՐԻ ՀԱՏԱԿԱԳԻԾ
/ՉԱՓԱԳՐՈՒԹՅՈՒՆ/

ԹԵՐԹ՝	ԹԵՐԹԵՐ՝	ՄԱՍՇՏԱԲ՝
6	21	1:100

ՏՆՕՐԵՆ՝	Ա.ԴԱՎԹՅԱՆ	
ՆԱԽԱԳԾՈՂ՝	Ա. ԹԱԴԵՎՈՍՅԱՆ	
ՍՏՈՒԳԵՑ՝	Ա.ԴԱՎԹՅԱՆ	

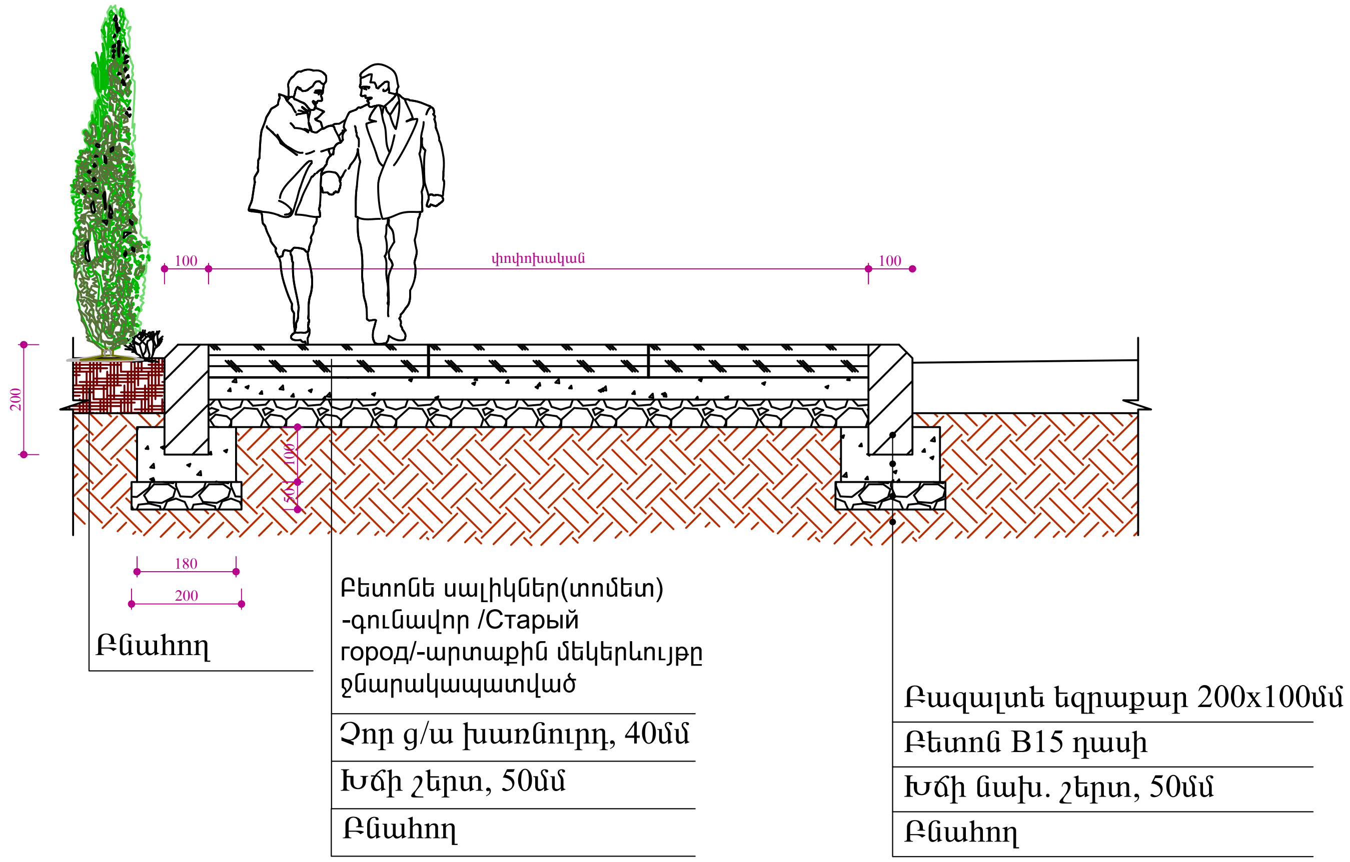

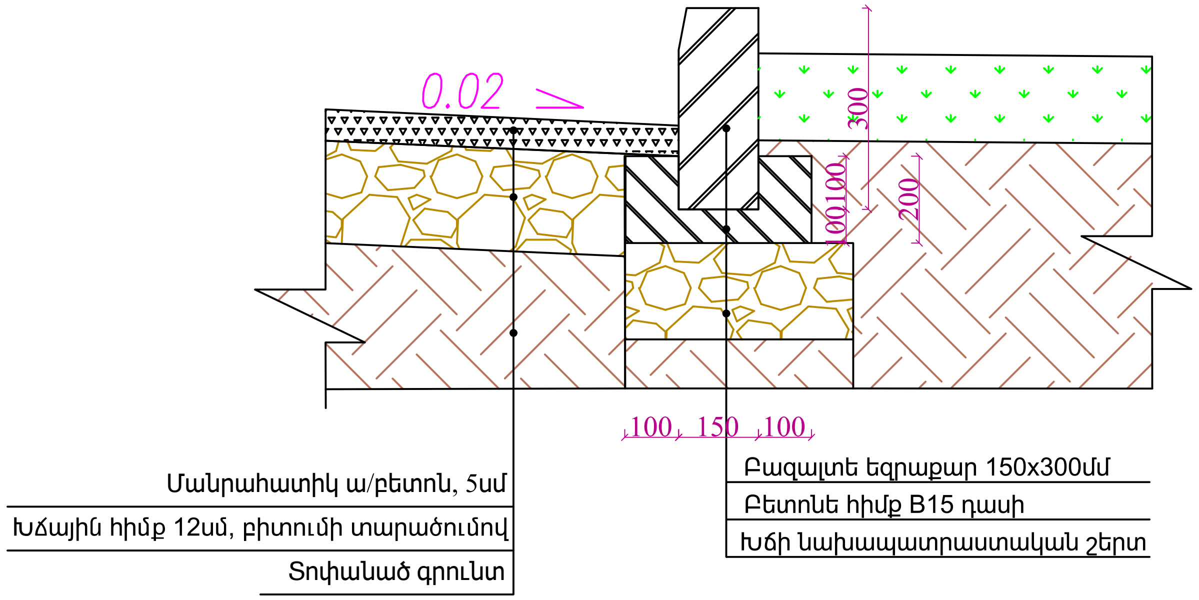

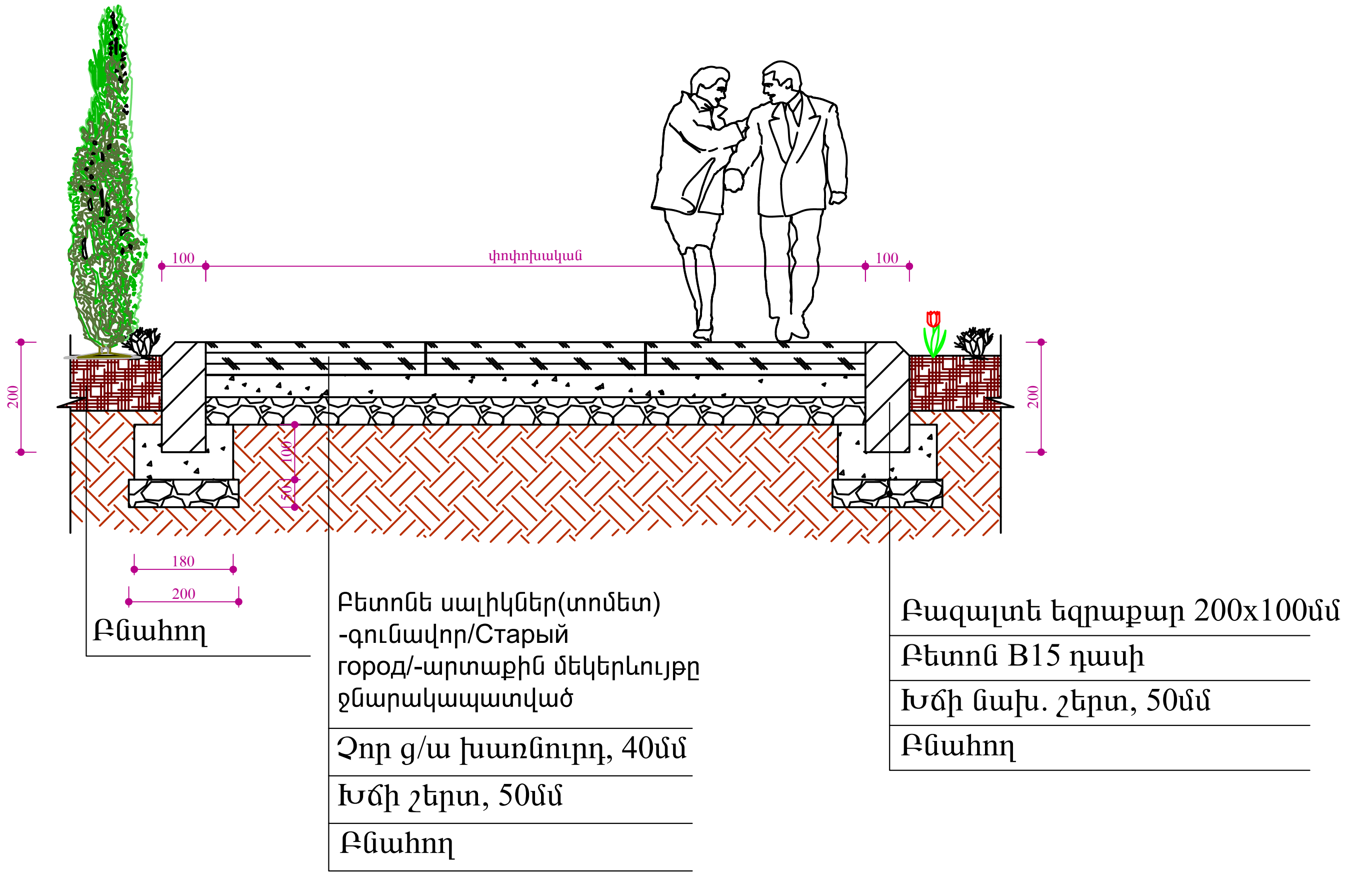

ԾԱՆՈԹՈՒԹՅՈՒՆ

1. *Բազալտե եզրաքարերի տեղադրումն իրականացնել համաձայն հետևյալ նորմատիվային փաստաթղթերի՝*
- Բազալտե եզրաքար 150x300մմ և 100x200մմ չափերի - ГОСТ 32018-2012 "Изделия строительно-дорожные из природного камня" .
- Բետոն B15 դասի - ГОСТ 26633-2015 "Бетоны тяжелые и мелкозернистые, технические условия" .
- Խճի նախաշերտ 50մմ հաստ. և 70մմ հաստ. - СНИП 3.06.03-85 "Автомобильные дороги" -կետ 7.4 "Устройство щебеночных оснований и покрытий методом заклдки".
- Ըստ ГОСТ 25100-2011 "Грунты, классификация" որպես հիմնատակ ընդունվել են ոչ աղակալած, չուռչող և ոչ նստվածքային գրունտներ: Գրունտային ջրերը բացակայում են : Յողային աշխատանքներն իրականացնելիս ըստ անհրաժեշտության կձեռնարկվեն լրացուցիչ միջոցառումներ:

2. *Ա/բ ծածկույթն իրականացնել համաձայն հետևյալ նորմատիվային փաստաթղթերի՝*
- Տաք մանրահատիկ ա/բ 5սմ հաստ. - ըստ ГОСТ 9128-2013 "Смеси асфальтбетонные, полимерасфальтбетонные, асфальтбетон, полимерасфальтбетон для автомобильных дорог и аэродромов, технические условия" մանրահատիկ ա/բ մակնիշը՝ II, խիտ B տիպի:
- Խճային հիմք բիտումի տարածումով 4.12տ/1000քմ - իրականացնել համաձայն ՀՀՇՆ IV 11.05.02-99 «Ավտոմոբիլային ճանապարհներ» կետեր 14.52-14.62:
- Ըստ ГОСТ 25100-2011 "Грунты, классификация" որպես հիմնատակ ընդունվել են ոչ աղակալած, չուռչող և ոչ նստվածքային գրունտներ: Գրունտային ջրերը բացակայում են : Յողային աշխատանքներն իրականացնելիս ըստ անհրաժեշտության կձեռնարկվեն լրացուցիչ միջոցառումներ:

ՆԱԽԱԳԾԱՅԻՆ ԸՆԿԵՐՈՒԹՅՈՒՆ՝		
«ԱՄԵԼԻ» ՍՊԸ "AMELI" LLC		
ՆԱԽԱԳԾԻ ՀԱՍՑԵ՝		
ՅՅ, Երևան քաղաքի Արաբկիր վարչական շրջանի Գրիբոյեդովի 31 և Մամիկոնյանց 35 շենքերի համատեղ բակային տարածքի և ֆուտբոլի դաշտի հիմնանորոգման աշխատանքներ		
ՆԱԽԱԳԾԻ ԱՆՎԱՆՈՒՄԸ՝		
ԵԶՐԱՔԱՐԻ ՏԻՊԱՅԻՆ ԿՏՐՎԱԾՔՆԵՐ		
ԹԵՐԹ՝	ԹԵՐԹԵՐ՝	ՄԱՍՇՏԱԲ՝
7	21	1:100
ՏՆՕՐԵՆ՝	Ա.ԴԱՎԹՅԱՆ	[signature]
ՆԱԽԱԳԾՈՂ՝	Ա. ԹԱԴԵՎՈՍՅԱՆ	[signature]
ՍՏՈՒԳԵՑ՝	Ա.ԴԱՎԹՅԱՆ	[signature]

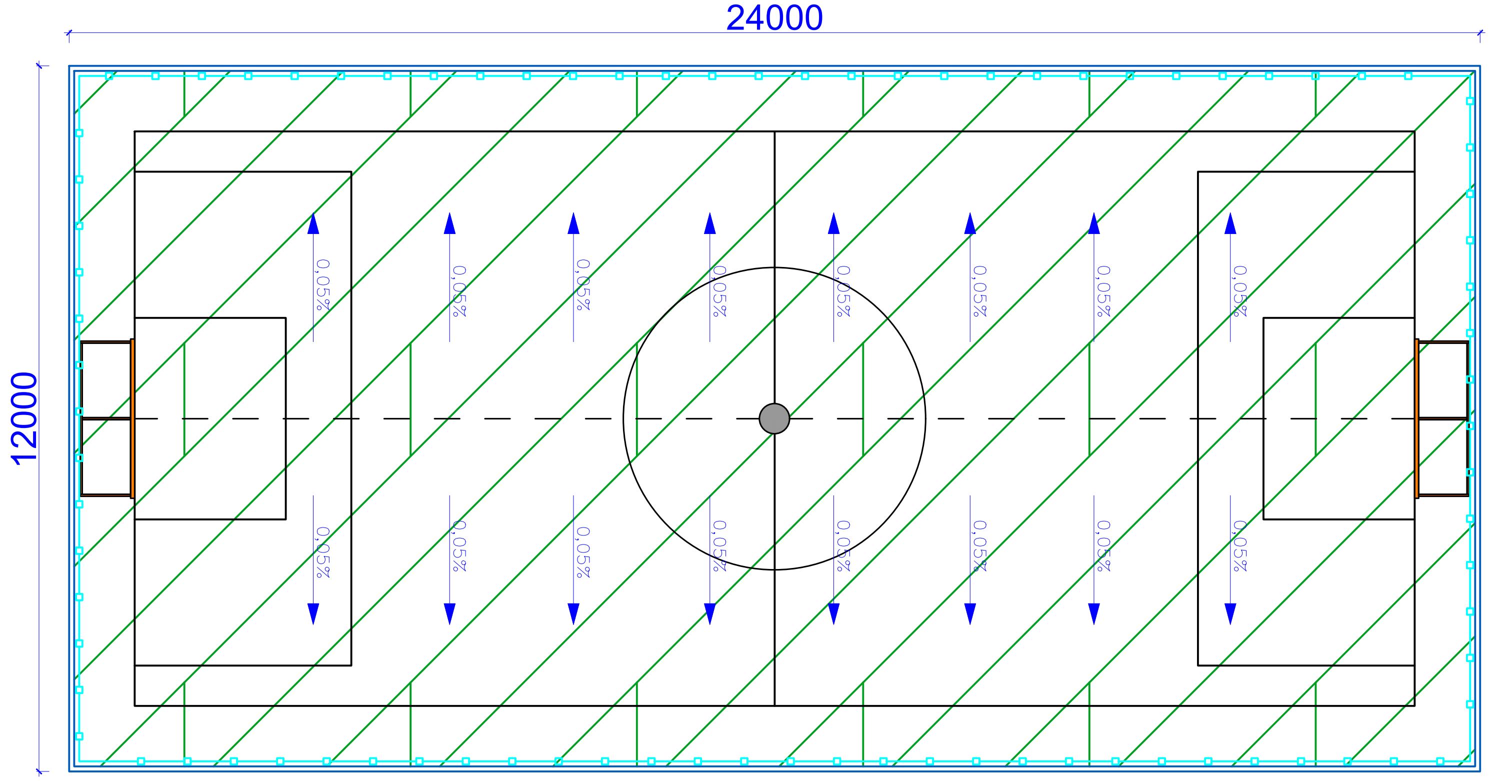

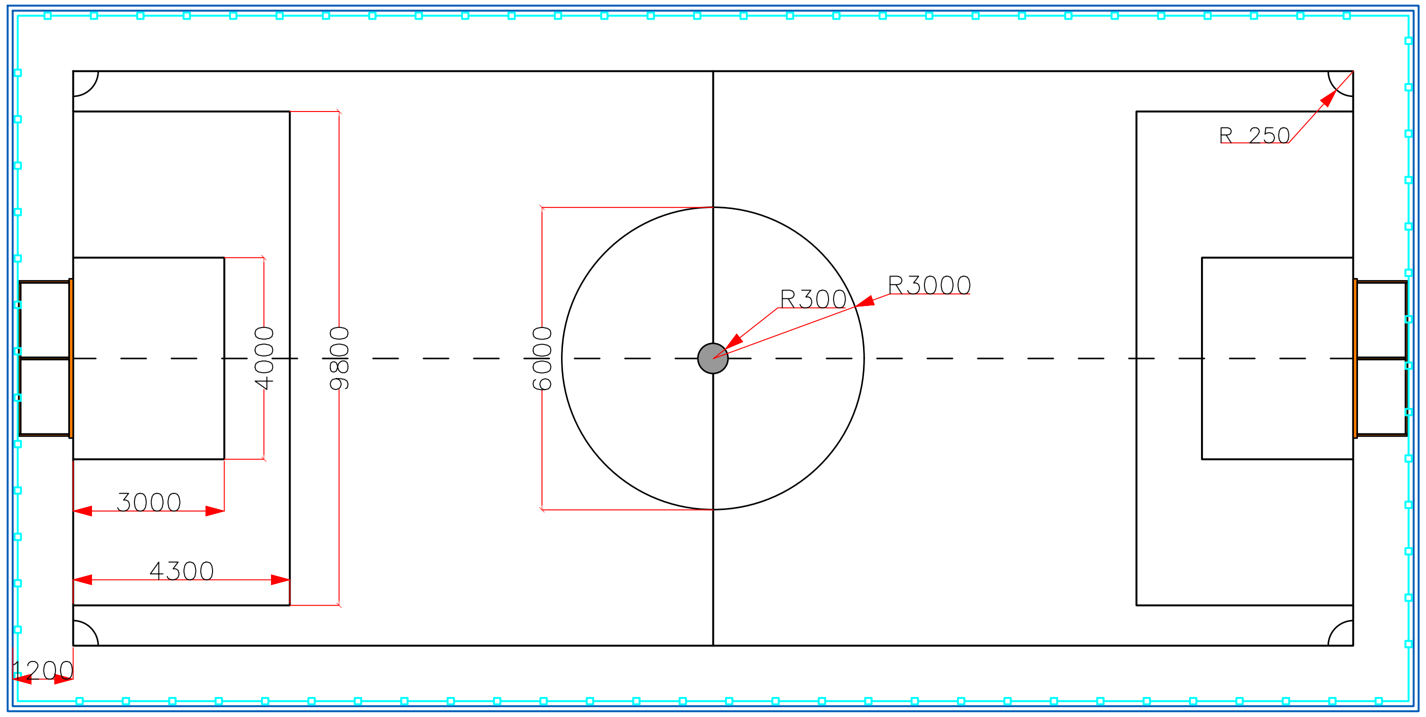

ՖՈՒՏԲՈԼԻ ԴԱՇՏԻ ԾԱԾԿՈՒՅԹԻ ԿՏՐՎԱԾՔ

Արհեստական խոտածածկ
Ռետինե փշրանքներից ծածկույթ /Крошка/ 10մմ
Կվարցային ավազե ծածկույթ 30մմ
Գրանիտե ավազե ծածկույթ 30մմ
Բազալտե խճի ծածկույթ 50մմ
Բազալտե խճի ծածկույթ 150մմ
Ավազե շերտ ծածկույթ 50մմ

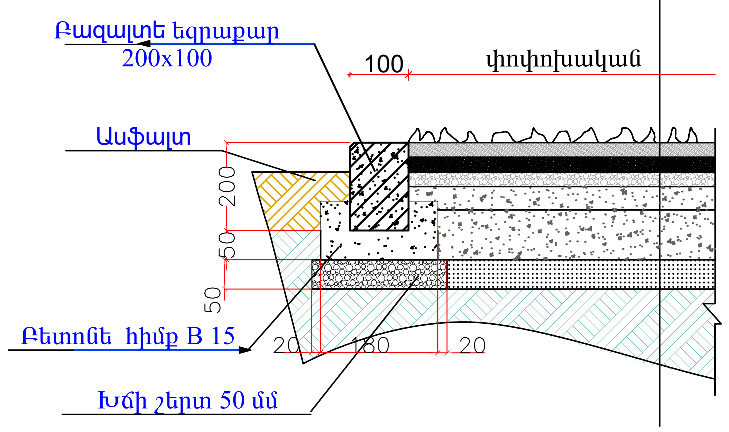

ՊԱՅՄԱՆԱԿԱՆ ՆՇԱՆՆԵՐ:

(blue double line)	Նոր տեղադրվող բազալտե եզրաքարեր 100*200մմ
(cyan line)	Նոր տեղադրվող մետաղական ցանկապատ h=4մ
(field symbol)	Նոր կառուցվող ֆուտբոլի դաշտ
(hatched box)	Արհեստական խոտածածկ

ՆԱԽԱԳԾԱՅԻՆ ԸՆԿԵՐՈՒԹՅՈՒՆ՝

«ԱՄԷԼԻ» ՍՊԸ
"AMELI" LLC

ՆԱԽԱԳԾԻ ՀԱՍՑԵ՝

ՀՀ, Երևան քաղաքի Արաբկիր վարչական շրջանի Գրիբոյեդովի 31 և Մամիկոնյանց 35 շենքերի համատեղ բակային տարածքի և ֆուտբոլի դաշտի հիմնանորոգման աշխատանքներ

ՆԱԽԱԳԾԻ ԱՆՎԱՆՈՒՄԸ՝

ՖՈՒՏԲՈԼԻ ԴԱՇՏԻ ՀԱՏԱԿԱԳԻԾ /ԾԱԾԿՈՒՅԹՆԵՐԻ ՄԱԿՆԱՆՇՄԱՄԲ, ՖՈՒՏԲՈԼԻ /ՉԱՓԱԴՐՄԱՄԲ, ԿՏՐՎԱԾՔ/

ԹԵՐԹ՝	ԹԵՐԹԵՐ՝	ՄԱՍՇՏԱԲ՝
8	21	1:150
ՏՆՕՐԵՆ՝	Ա.ԴԱՎԹՅԱՆ	(signature)
ՆԱԽԱԳԾՈՂ՝	Ա. ԽԱՉԱՏՐՅԱՆ	(signature)
ՍՏՈՒԳԵՑ՝	Ա.ԴԱՎԹՅԱՆ	(signature)

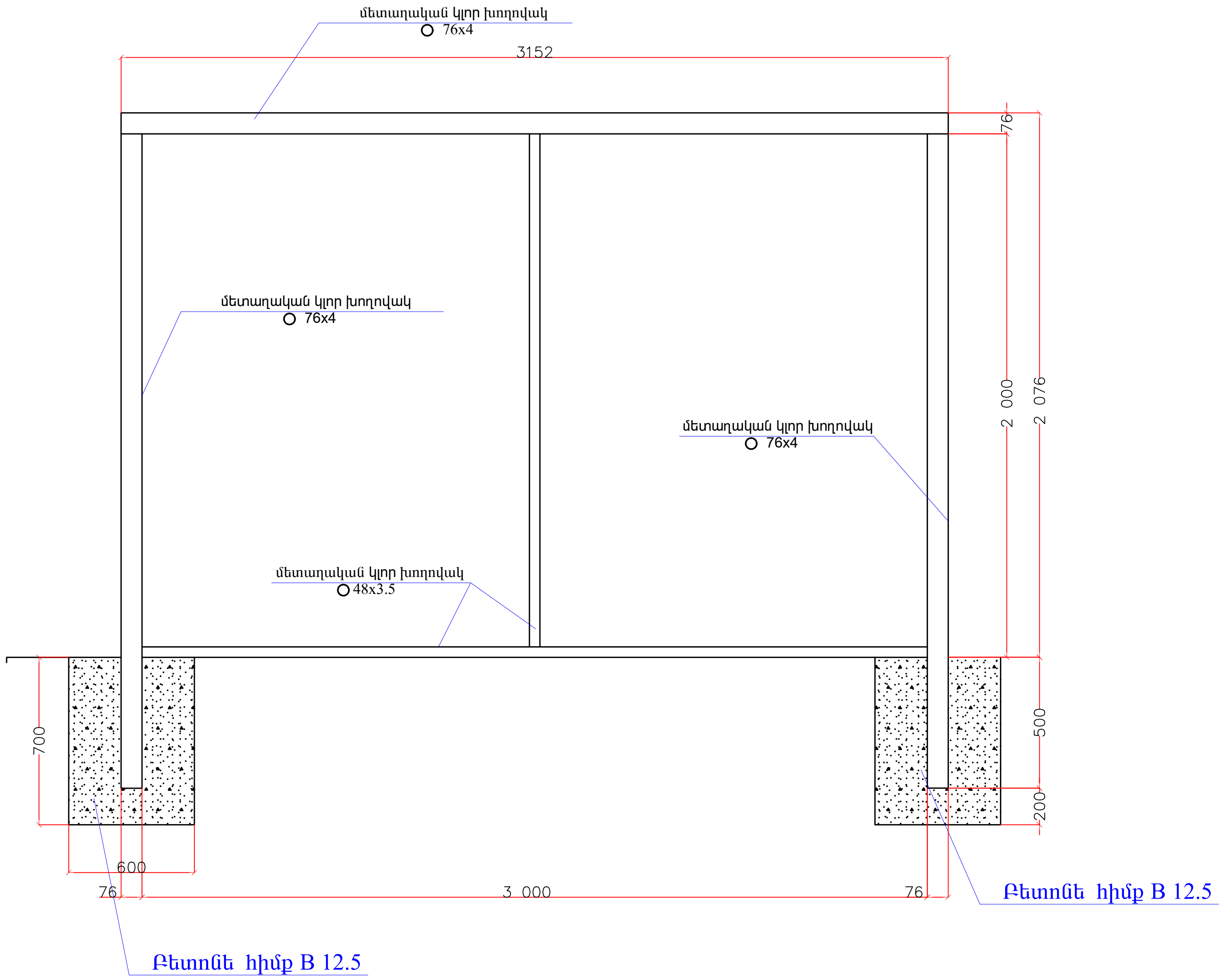

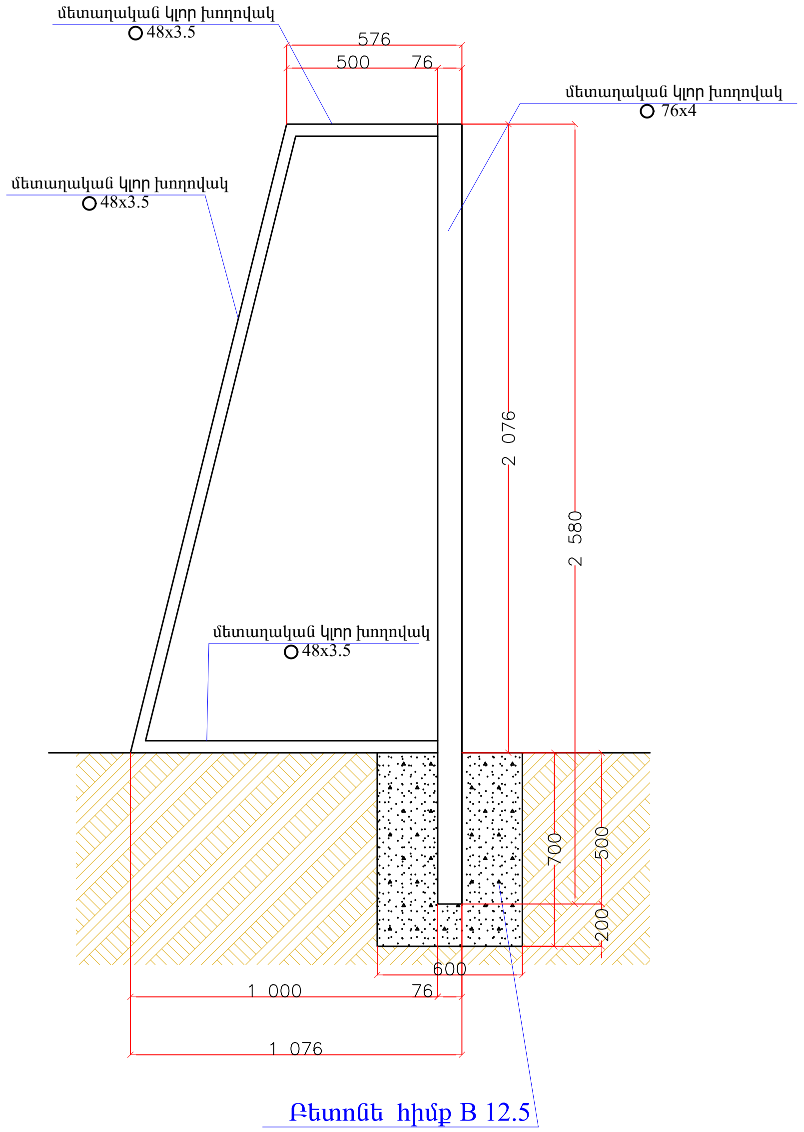

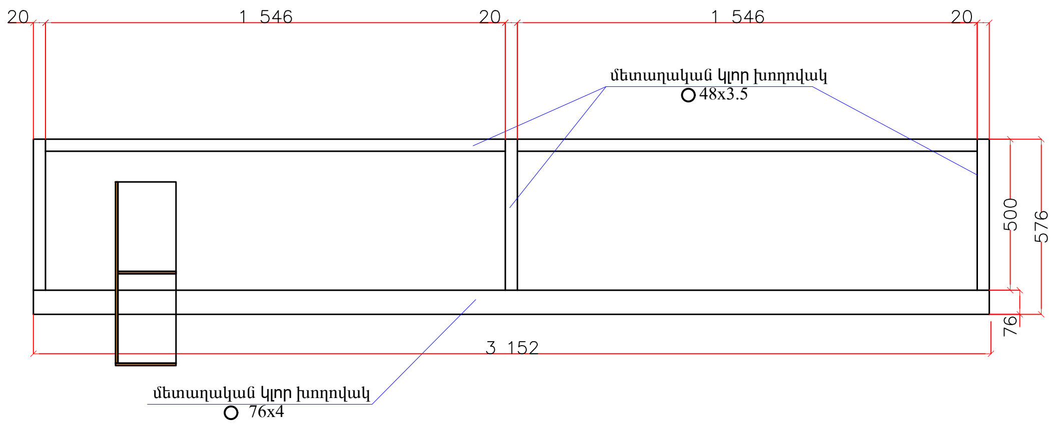

ԾԱՆՈԹՈՒԹՅՈՒՆ

Ֆուտբոլի դարպասի իրականացումը կատարել համաձայն հետևյալ նորմատիվային փաստաթղթերի՝

- Մետաղական կլոր խողովակներ -ГОСТ 8732-78 "Трубы стальные бесшовные горячдеормированные"
- Բետոնե հիմք B12.5 դասի բետոնից - ГОСТ 26633-2015 "Бетины тяжелые и мелкозернистые", Технические условия.

ՆԱԽԱԳԾԱՅԻՆ ԸՆԿԵՐՈՒԹՅՈՒՆ՝		
«ԱՄԵԼԻ» ՍՊԸ "AMELI" LLC		
ՆԱԽԱԳԾԻ ՀԱՍՑԵ՝		
ՀՀ, Երևան քաղաքի Արաբկիր վարչական շրջանի Գրիբոյեդովի 31 և Մամիկոնյանց 35 շենքերի համատեղ բակային տարածքի և ֆուտբոլի դաշտի հիմնանորոգման աշխատանքներ		
ՆԱԽԱԳԾԻ ԱՆՎԱՆՈՒՄԸ՝		
ՖՈՒՏԲՈԼԻ ԴԱՐՊԱՍ ՀԱՆԳՈՒՅՑ		
ԹԵՐԹ՝	ԹԵՐԹԵՐ՝	ՄԱՍՇՏԱԲ՝
9	21	1:125
ՏՆՕՐԵՆ՝	Ա.ԴԱՎԹՅԱՆ	
ՆԱԽԱԳԾՈՂ՝	Ա. ԹԱԴԵՎՈՍՅԱՆ	
ՍՏՈՒԳԵՑ՝	Ա.ԴԱՎԹՅԱՆ	

ՄԵՏԱՂԱԿԱՆ ՑԱՆԿԱՊԱՏԻ ԴՐՎԱԳ H=4.0Մ

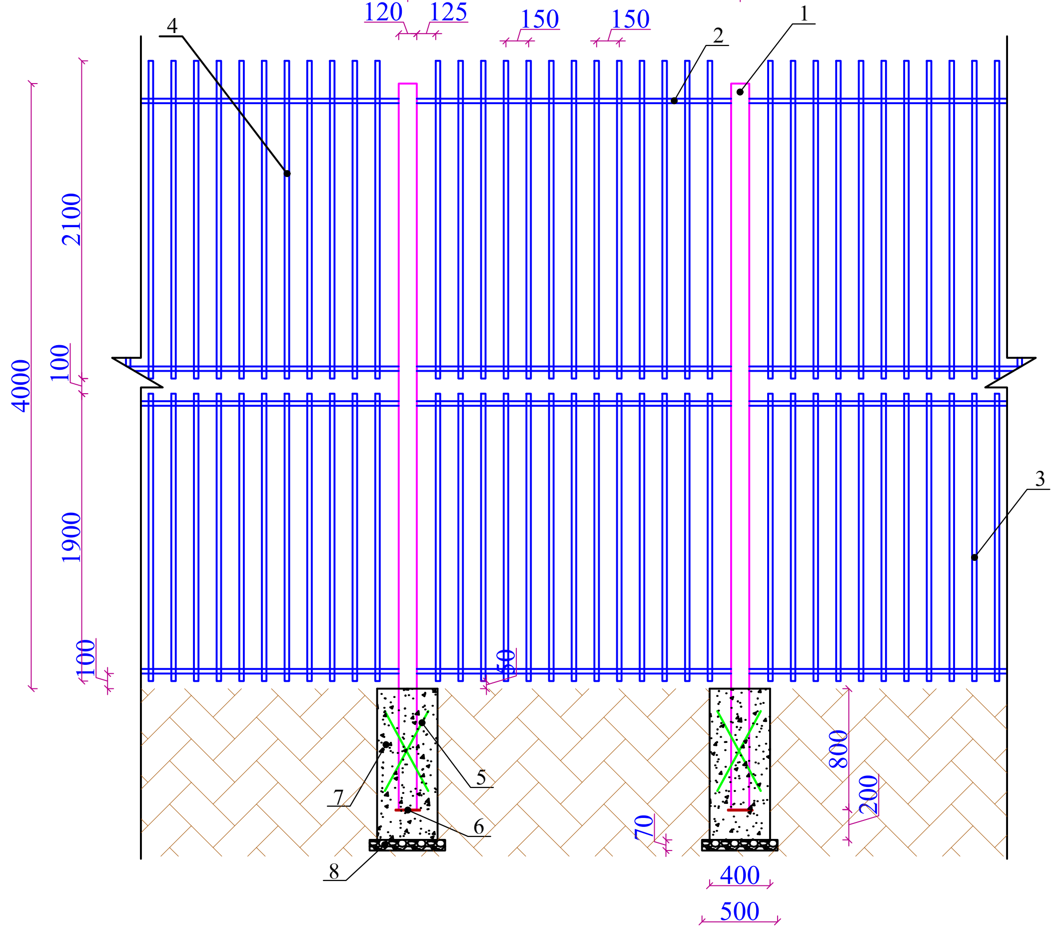

ՄԵՏԱՂԱԿԱՆ ՑԱՆԿԱՊԱՏԻ ԴՌՆԱԿ

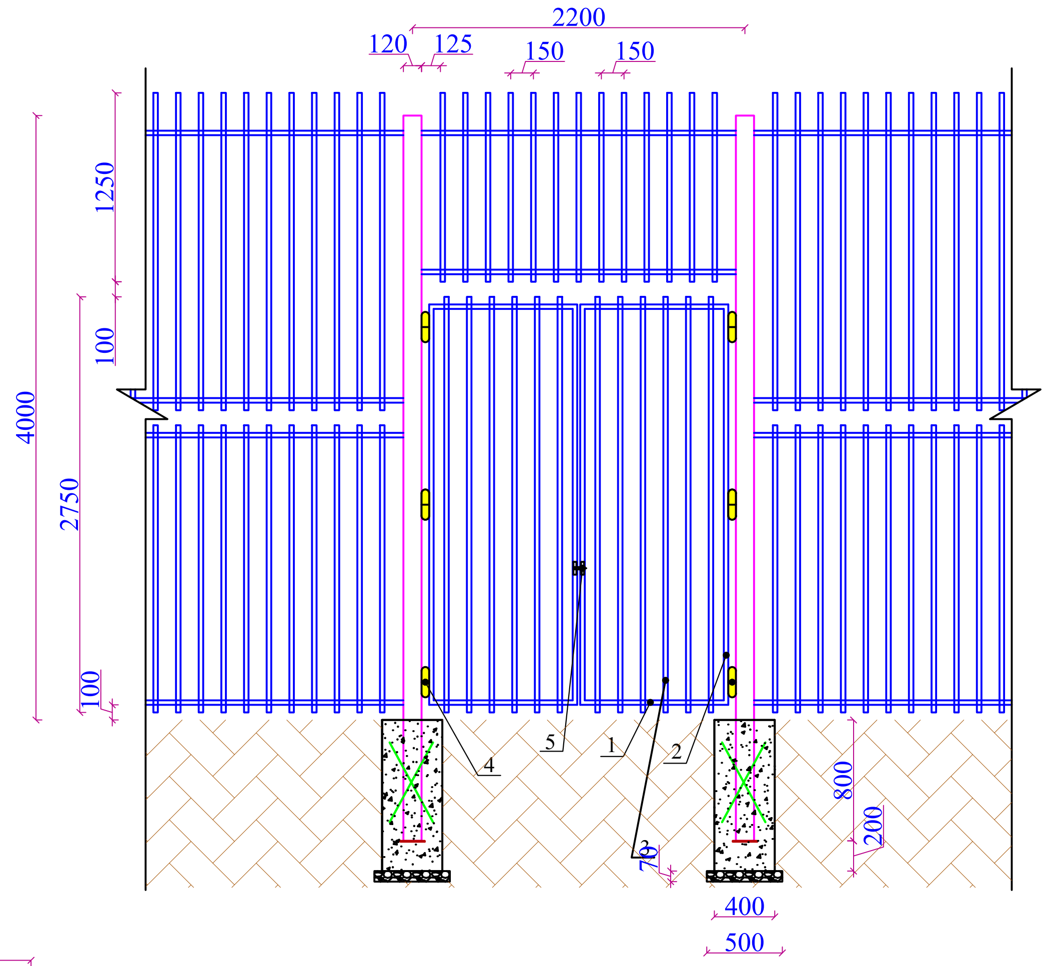

ՏԵՍՔԸ ՎԵՐԵՎԻՑ

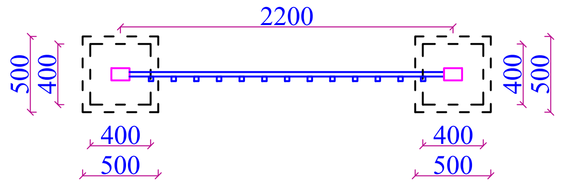

4.0 Մ ՑԱՆԿԱՊԱՏԻ ՆՅՈՒԹԱԾԱԽՍԻ ՄԱՍՆԱԳԻՐ ՄԵԿ ԷԼԵՄԵՆՏԻ ՀԱՄԱՐ

ԴԻՐՔ	ՆՇԱՆԱԿՈՒՄԸ	ԱՆՎԱՆՈՒՄԸ	ՔԱՆ., ՀԱՏ	1 ԳՄ-Ի ՔԱՇԸ, ԿԳ	ԸՆԴ. ՔԱՇԸ, ԿԳ
1	ГОСТ 8645-68	□120x80x4 մմ - L=4800մմ+ /5% թափոն/	2	11.98	120.76
2	ГОСТ 8639-82	□30x30x2 մմ - L=2080մմ+ /5% թափոն/	4	1.75	15.29
3	ГОСТ 8639-82	□30x30x2 մմ - L=1900մմ+ /5% թափոն/	13	1.75	45.39
4	ГОСТ 8639-82	□30x30x2 մմ - L=2100մմ+ /5% թափոն/	13	1.75	50.17
5	ГОСТ 5781-82	Φ12AIII - L= 600ՄՄ+/5% թափոն/	4	0.888	2.24
6	ГОСТ 103-2006	-5x100 մմ - L=100մմ+ /5% թափոն/	2	0.4 կգ հատը	0.84
7	Բետոն B20 դասի - 0.32 $մ^3$				
8	Խճի նախապատրաստական շերտ - 0.035 $մ^3$				
9	Ընդամենը, կգ մետաղ				234.69

4.0 Մ ՑԱՆԿԱՊԱՏԻ ԴՌՆԱԿԻ (2.2x2.85/H/) ՆՅՈՒԹԱԾԱԽՍԻ ՄԱՍՆԱԳԻՐ

ԴԻՐՔ	ՆՇԱՆԱԿՈՒՄԸ	ԱՆՎԱՆՈՒՄԸ	ՔԱՆ., ՀԱՏ	1 ԳՄ-Ի ՔԱՇԸ, ԿԳ	ԸՆԴ. ՔԱՇԸ, ԿԳ
1	ГОСТ 8639-82	□30x30x2 մմ - L=980մմ+ /5% թափոն/	4	1.75	7.21
2	ГОСТ 8639-82	□30x30x2 մմ - L=2650մմ+ /5% թափոն/	4	1.75	19.48
3	ГОСТ 8639-82	□30x30x2 մմ - L=2750մմ+ /5% թափոն/	12	1.75	60.64
4	Ծխնի - 6 հատ				
5	Կողպեք - 1 հատ				
6	Ընդամենը, կգ մետաղ				87.33

ԾԱՆՈԹՈՒԹՅՈՒՆ

1.Եռակցումը կատարել Э-46 (ГОСТ 9467-75) մակնիշի էլեկտրոդներով

2.Բոլոր չափերը տրված են մմ-ով

ՆԱԽԱԳԾԱՅԻՆ ԸՆԿԵՐՈՒԹՅՈՒՆ՝

«ԱՄԵԼԻ» ՍՊԸ
"AMELI" LLC

ՆԱԽԱԳԾԻ ՀԱՍՑԵ՝

ՀՀ, Երևան քաղաքի Արաբկիր վարչական շրջանի Գրիբոյեդովի 31 և Մամիկոնյանց 35 շենքերի համատեղ բակային տարածքի և ֆուտբոլի դաշտի հիմնանորոգման աշխատանքներ

ՆԱԽԱԳԾԻ ԱՆՎԱՆՈՒՄԸ՝

ՄԵՏԱՂԱԿԱՆ ՑԱՆԿԱՊԱՏԻ ԴՐՎԱԳ H=4Մ, ՄԵՏԱՂԱԿԱՆ ԴՈՒՌ ՆՅՈՒԹԱԾԱԽՍԻ ՄԱՍՆԱԳԻՐ

ԹԵՐԹ՝	ԹԵՐԹԵՐ՝	ՄԱՍՇՏԱԲ՝
10	21	1:50

ՏՆՕՐԵՆ՝	Ա.ԴԱՎԹՅԱՆ	
ՆԱԽԱԳԾՈՂ՝	Ա. ԹԱԴԵՎՈՍՅԱՆ	
ՍՏՈՒԳԵՑ՝	Ա.ԴԱՎԹՅԱՆ	

ՄԵՏԱՂԱԿԱՆ ՃԱՂԱՇԱՐԻ ԴՐՎԱԳ, Մ 1:20

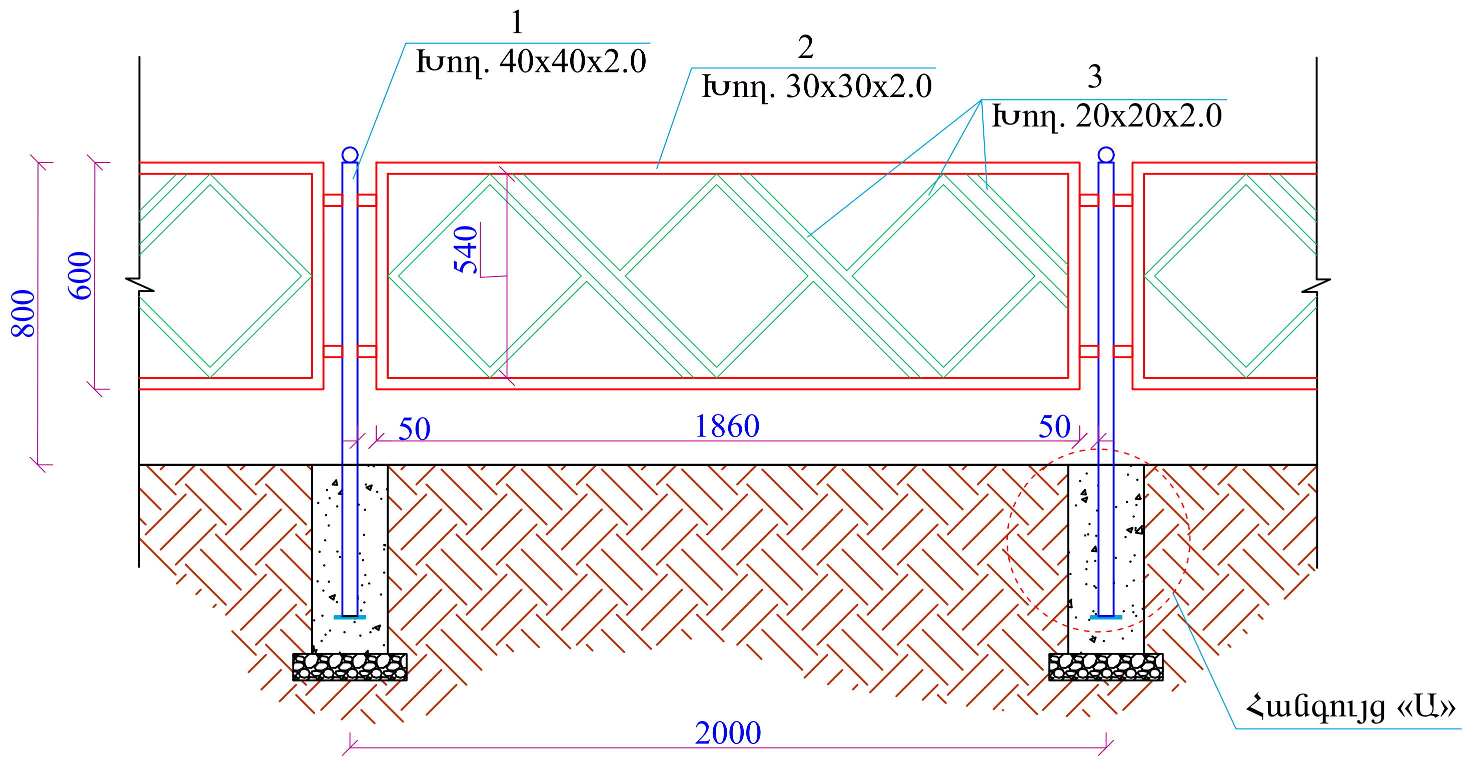

ՀԱՆԳՈՒՅՑ «Ա», Մ 1:10

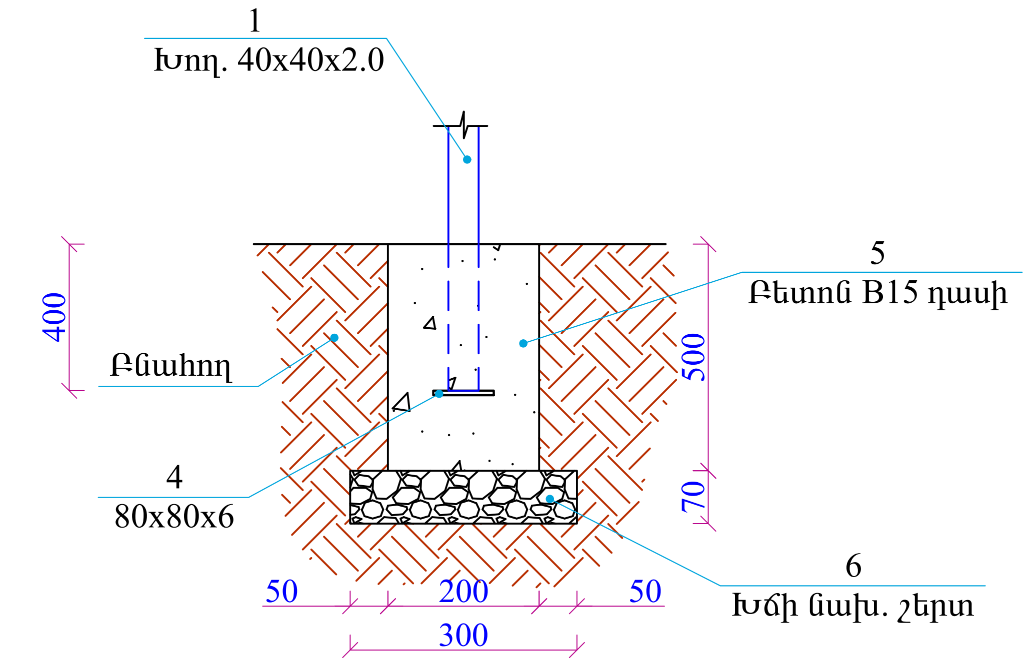

2.0 ԳՄ ՃԱՂԱՇԱՐԻ ՆՅՈՒԹԱԾԱԽՍԻ ՄԱՍՆԱԳԻՐ

ԴԻՐՔ	ՆՇԱՆԱԿՈՒՄԸ	ԱՆՎԱՆՈՒՄԸ	ՔԱՆ., ՀԱՏ	1 ԳՄ-Ի ՔԱՇԸ, ԿԳ	ԸՆԴ. ՔԱՇԸ, ԿԳ
1	ГОСТ 8639-68	□40x40x2.0 մմ - L=1200մմ	2	2.37	5.69
2	ГОСТ 8645-68	□30x30x2.0 մմ - L=4920մմ	1	1.75	8.61
3	ГОСТ 8639-68	□20x20x2.0 մմ - L=6600մմ	-	1.12	7.4
4	ГОСТ 19903-76	-6x80 մմ - L=80մմ	2	0.3 կգ հատը	0.60
4՛	Մետաղական գունդ d=40մմ - 2 հատ				0.84
5	ГОСТ 26633-2015	Բետոն B15 դասի - 0.04 $մ^3$			
6	СНИП 3.06.03-85	Խճի նախապատրաստական շերտ - 0.013 $մ^3$			
7	Ընդամենը, կգ մետաղ				23.14

ՀԱՆԳՈՒՅՑ Ա
ՆԵՐԴԻՐՈՎ ԻՐԱԿԱՆԱՑՆԵԼՈՒ ԴԵՊՔՈՒՄ

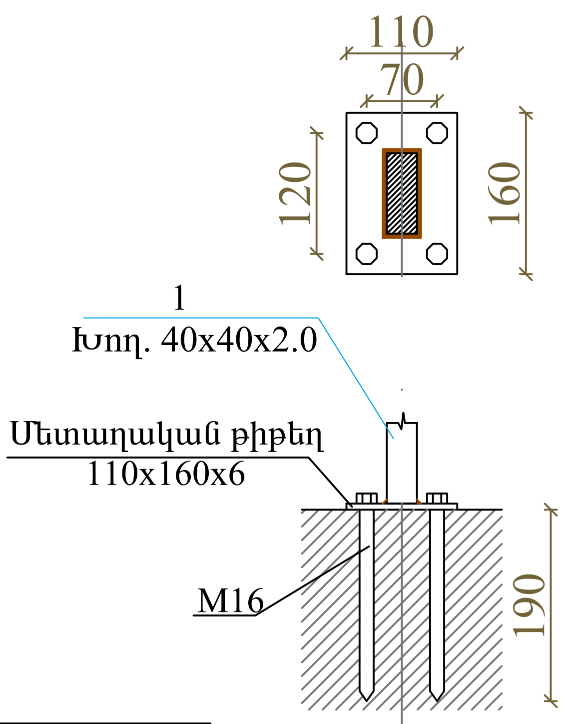

ԾԱՆՈԹՈՒԹՅՈՒՆ
1. Եռակցումը կատարել Э-46 (ГОСТ 9467-75) մակնիշի էլեկտրոդներով
2. Բոլոր չափերը տրված են մմ-ով

ՆԱԽԱԳԾԱՅԻՆ ԸՆԿԵՐՈՒԹՅՈՒՆ՝		
«ԱՄԵԼԻ» ՍՊԸ "AMELI" LLC		
ՆԱԽԱԳԾԻ ՀԱՍՑԵ՝		
ՀՀ, Երևան քաղաքի Արաբկիր վարչական շրջանի Գրիբոյեդովի 31 և Մամիկոնյանց 35 շենքերի համատեղ բակային տարածքի և ֆուտբոլի դաշտի հիմնանորոգման աշխատանքներ		
ՆԱԽԱԳԾԻ ԱՆՎԱՆՈՒՄԸ՝		
ՄԵՏԱՂԱԿԱՆ ՃԱՂԱՇԱՐԻ ԴՐՎԱԳ, ՀԱՆԳՈՒՅՑ «Ա», ՄԱՍՆԱԳԻՐ		
ԹԵՐԹ՝	ԹԵՐԹԵՐ՝	ՄԱՍՇՏԱԲ՝
11	21	1:150
ՏՆՕՐԵՆ՝	Ա.ԴԱՎԹՅԱՆ	
ՆԱԽԱԳԾՈՂ՝	Ա. ԹԱԴԵՎՈՍՅԱՆ	
ՍՏՈՒԳԵՑ՝	Ա.ԴԱՎԹՅԱՆ	

ԱՍՏԻՃԱՆՆԵՐԻ ԿՏՐՎԱԾՔ Մ1:50

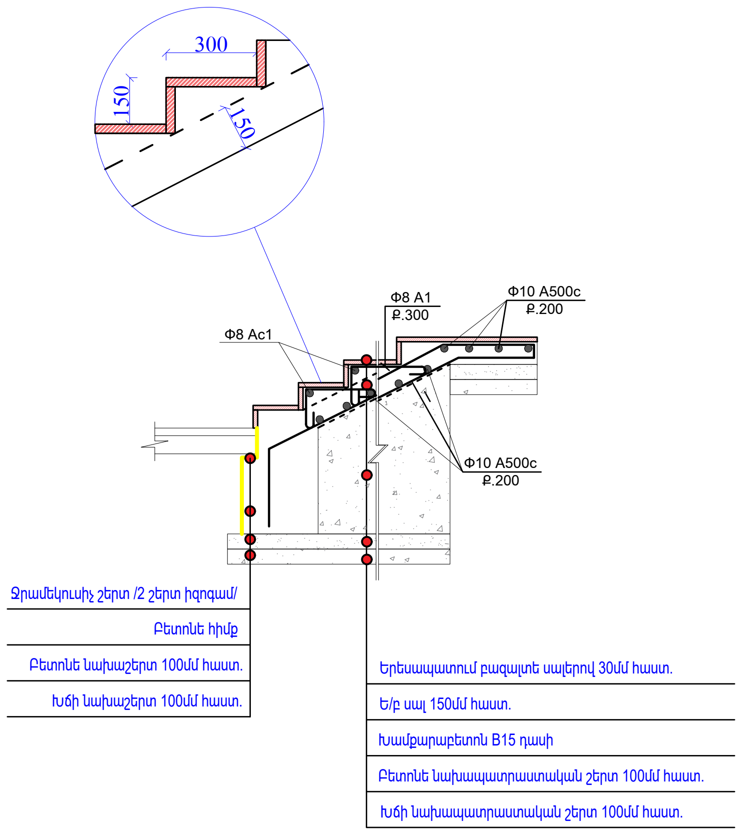

ԹԵՔԱՀԱՐԹԱԿԻ ՏԻՊԱՅԻՆ ԿՏՐՎԱԾՔ ԵՎ ՄԵՏԱՂԱԿԱՆ ԲԱԶՐԻՔ Մ1:50

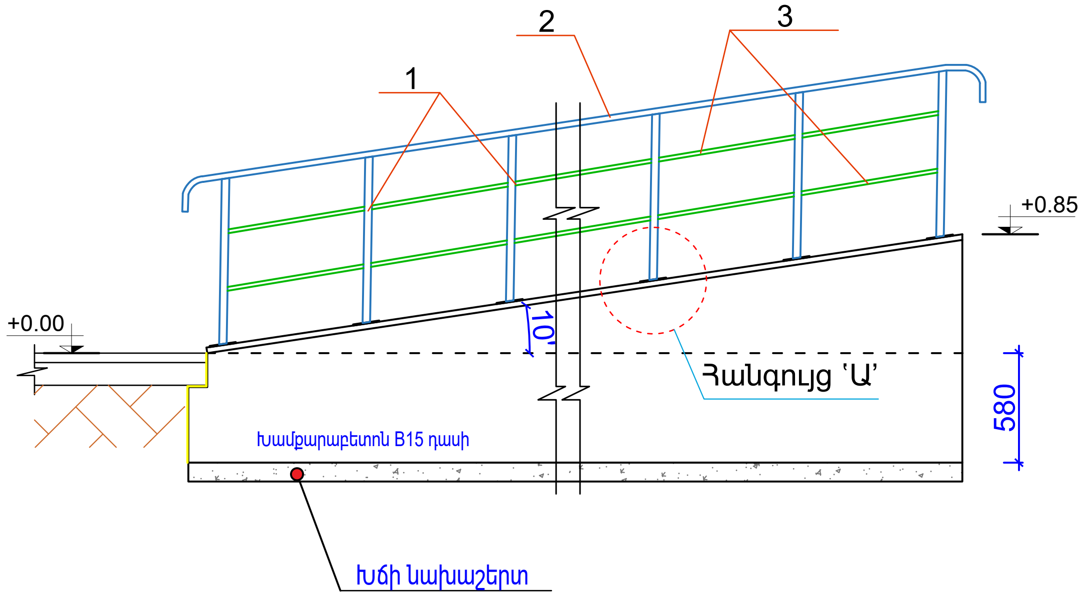

Ե/Բ ՊԱՏԻ ԿՏՐՎԱԾՔ Մ1:25

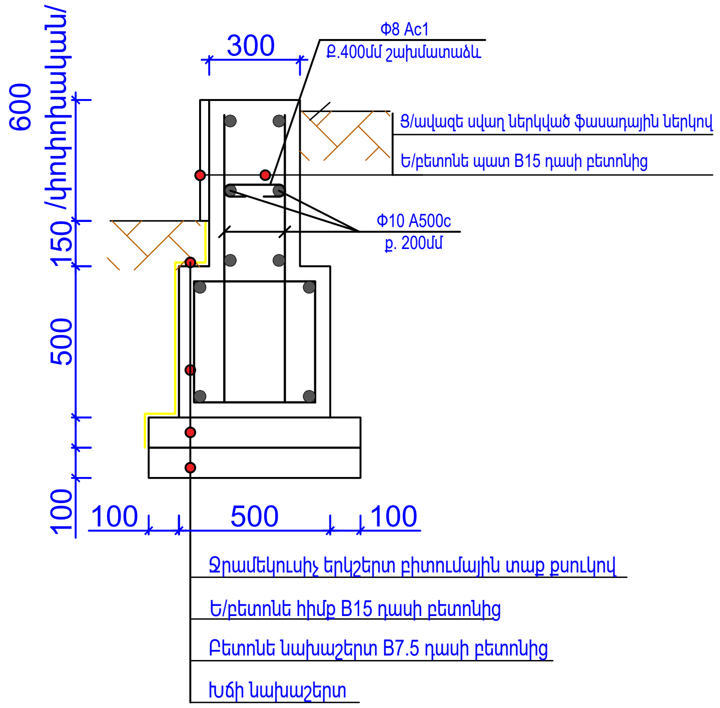

ԱՍՏԻՃԱՆՆԵՐԻ ՄԵՏԱՂԱԿԱՆ ԲԱԶՐԻՔԻ ՏԻՊԱՅԻՆ ԿՏՐՎԱԾՔ

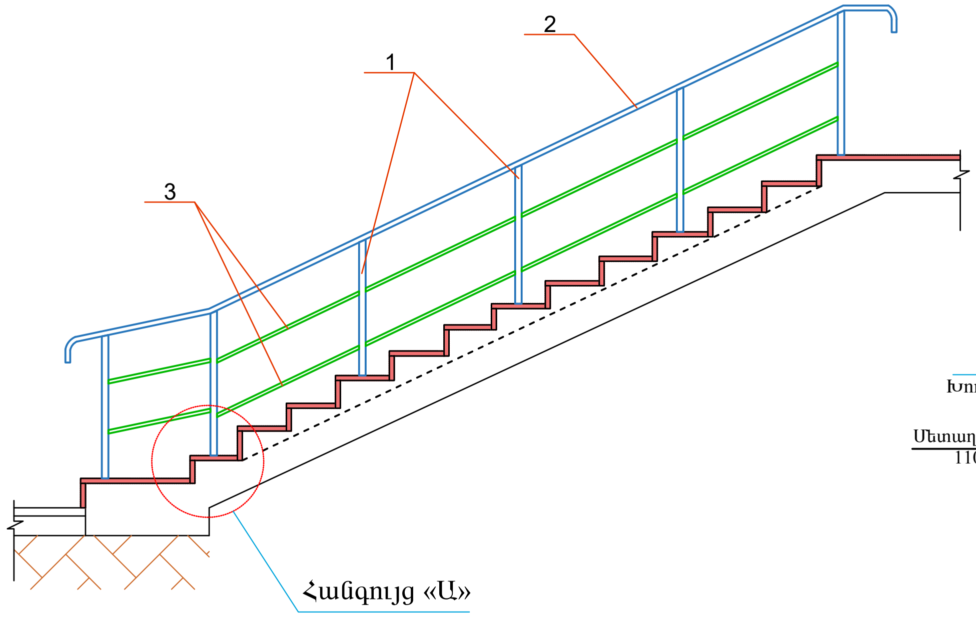

ՀԱՆԳՈՒՅՑ Ա

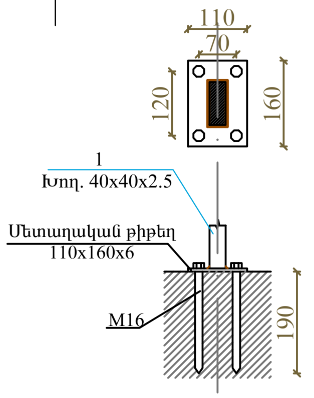

ՄԵՏԱՂԱԿԱՆ ԲԱԶՐԻՔԻ ԴԵՏԱԼՆԵՐԻ ՄԱԿՆԻՇԱՎՈՐՄԱՆ ՍՏԱՆԴԱՐՏՆԵՐ

ԴԻՐՔ	ՆՇԱՆԱԿՈՒՄ	ԱՆՎԱՆՈՒՄ
1	ГОСТ 8639-82	□ 40X40X2.5
2	ГОСТ 8645-68	□ 40X30X2.5
3	ГОСТ 8645-68	□ 20X20X1.5
4	ГОСТ 19903-2015	— 110X160X6

ԾԱՆՈԹՈՒԹՅՈՒՆ

1. Եռակցումը կատարել Э-46 (ГОСТ 9467-75) մակնիշի էլեկտրոդներով
2. Բոլոր չափերը տրված են մմ-ով

ՆԱԽԱԳԾԱՅԻՆ ԸՆԿԵՐՈՒԹՅՈՒՆ՝

«ԱՄԵԼԻ» ՍՊԸ
"AMELI" LLC

ՆԱԽԱԳԾԻ ՀԱՍՑԵ՝

ՀՀ, Երևան քաղաքի Արաբկիր վարչական շրջանի Գրիբոյեդովի 31 և Մամիկոնյանց 35 շենքերի համատեղ բակային տարածքի և ֆուտբոլի դաշտի հիմնանորոգման աշխատանքներ

ՆԱԽԱԳԾԻ ԱՆՎԱՆՈՒՄԸ՝

ՆՈՐ ԿԱՌՈՒՑՎՈՂ ԱՍՏԻՃԱՆՆԵՐԻ, ԹԵՔԱՀԱՐԹԱԿԻ ԵՎ ՀԵՆԱՊԱՏԻ ՏԻՊԱՅԻՆ ԿՏՐՎԱԾՔՆԵՐ, ՄԵՏԱՂԱԿԱՆ ԲԱԶՐԻՔԻ ԴՐՎԱԳ

ԹԵՐԹ՝	ԹԵՐԹԵՐ՝	ՄԱՍՇՏԱԲ՝
12	21	1:100

ՏՆՕՐԵՆ՝	Ա.ԴԱՎԹՅԱՆ	
ՆԱԽԱԳԾՈՂ՝	Ա. ԹԱԴԵՎՈՍՅԱՆ	
ՍՏՈՒԳԵՑ՝	Ա.ԴԱՎԹՅԱՆ	

Ջրուցատաղավար Մ 1:40

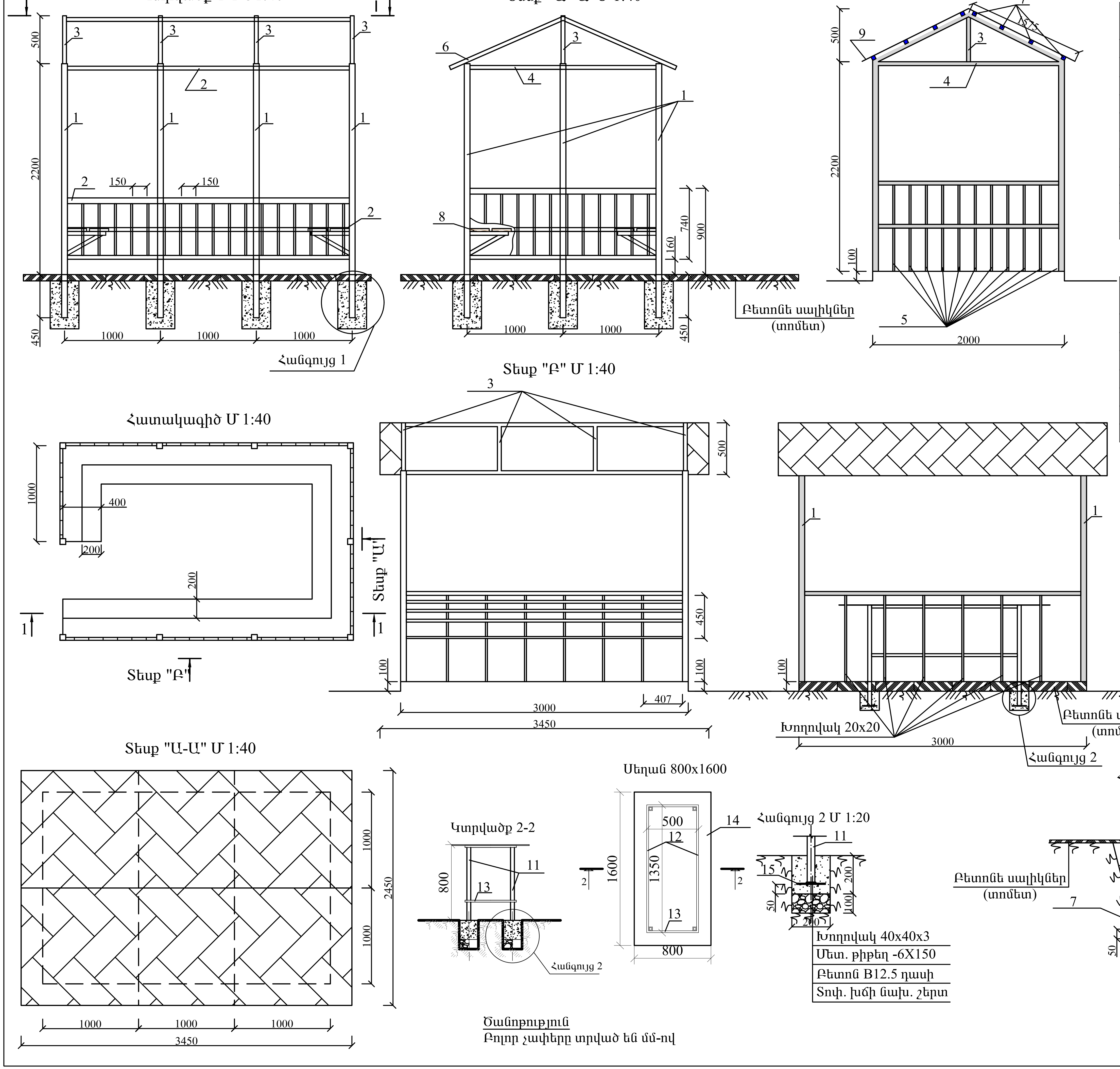

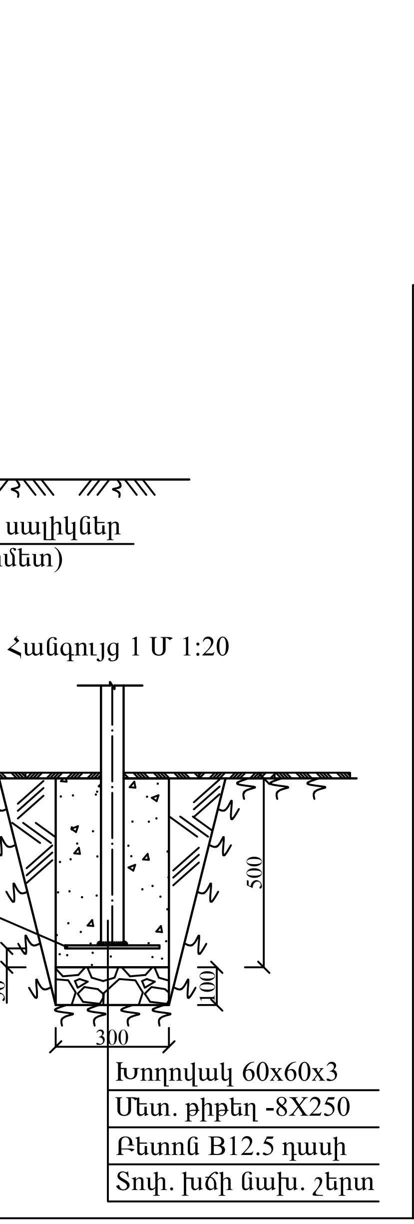

Ջրուցարան 2.0 x 3.0 մ արտաքին չափերով

Մետաղական և փայտե տարրերի մասնագիր

Դիրք	Նշանակումը	Անվանումը		Քան. Յատ	Քաշը Կգ	Ընդ.
1	ԳՕՏ30245-2003	□ 60x60x3	L = 2650	10	13.744	137.44
2	———"———	□40x40x3	L = 3000	11	10.08	110.9
3	———"———	□40x40x3	L = 500	4	1.68	6.72
4	———"———	□40x40x3	L = 2000	2	6.72	13.44
5	———"———	□20x20x2	L = 900	45	0.82	36.9
6	———"———	□40x40x3	L = 1575	8	4.232	33.86
7	ԳՕՏ 19903-74	Шеп. Г3ГеХ -250x8 L=250		10		39.2
7'	Փայտե չորսու	□40x40	L = 3500	10	0.057խ.մ	
8	Փայտե չորսու 30x200, 18.0 գծ.մ 0.11 խ.մ					
9	Մետաղական կղմինդր 1.575x3.45 11.0 մ^2					
10	Բետոն B12.5 դասի՝ 0.45 մ^3, տոփ. խիճ՝ 0.09 մ^3					

Սեղանի մասնագիր

Դիրք	Նշանակումը	Անվանումը		Քան. Յատ	Քաշը Կգ	Ընդ.
Ուղղանկյուն սեղան 800x1600						
11	ԳՕՏ30245-2003	□ 40x40x3	L = 950	4	3.19	12.77
12	———"———	□30x30x3	L = 1350	4	3.28	13.12
13	———"———	□30x30x3	L = 500	4	1.21	4.84
14	ԳՕՏ 19903-74	Մետ. թիթեղ -800x1600x2		1	21.0	21.0
15	ԳՕՏ 19903-74	Մետ. թիթեղ -150x8 L=150		4	1.4	5.65
16	Բետոն B12.5 դասի 0.032 մ^3, տոփ. խիճ 0.016 մ^3					

ՆԱԽԱԳԾԱՅԻՆ ԸՆԿԵՐՈՒԹՅՈՒՆ՝

«ԱՄԵԼԻ» ՍՊԸ
"AMELI" LLC

ՆԱԽԱԳԾԻ ՀԱՍՑԵ՝

ՀՀ, Երևան քաղաքի Արաբկիր վարչական շրջանի Գրիբոյեդովի 31 և Մամիկոնյանց 35 շենքերի համատեղ բակային տարածքի և ֆուտբոլի դաշտի հիմնանորոգման աշխատանքներ

ՆԱԽԱԳԾԻ ԱՆՎԱՆՈՒՄԸ՝

ՋՐՈՒՑԱՐԱՆ ՍԵՂԱՆՈՎ, ՄԱՍՆԱԳՐԵՐ

ԹԵՐԹ՝	ԹԵՐԹԵՐ՝	ՄԱՍՇՏԱԲ՝
13	21	1:150
ՏՆՕՐԵՆ՝	Ա.ԴԱՎԹՅԱՆ	
ՆԱԽԱԳԾՈՂ՝	Ա. ԹԱԴԵՎՈՍՅԱՆ	
ՍՏՈՒԳԵՑ՝	Ա.ԴԱՎԹՅԱՆ	

Բազալտե ցայտաղբյուրի հատակագիծ Մ 1:10

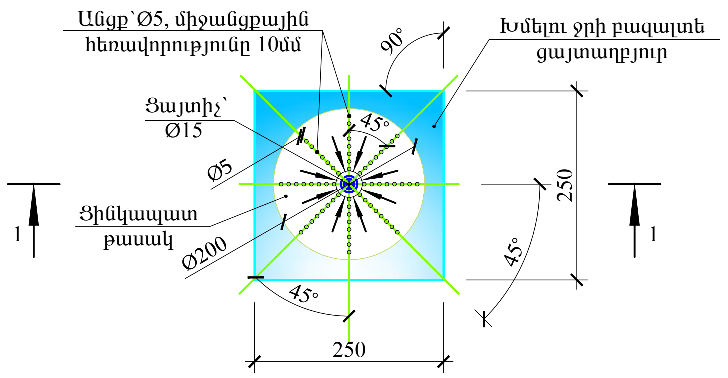

Կտրվածք 1-1

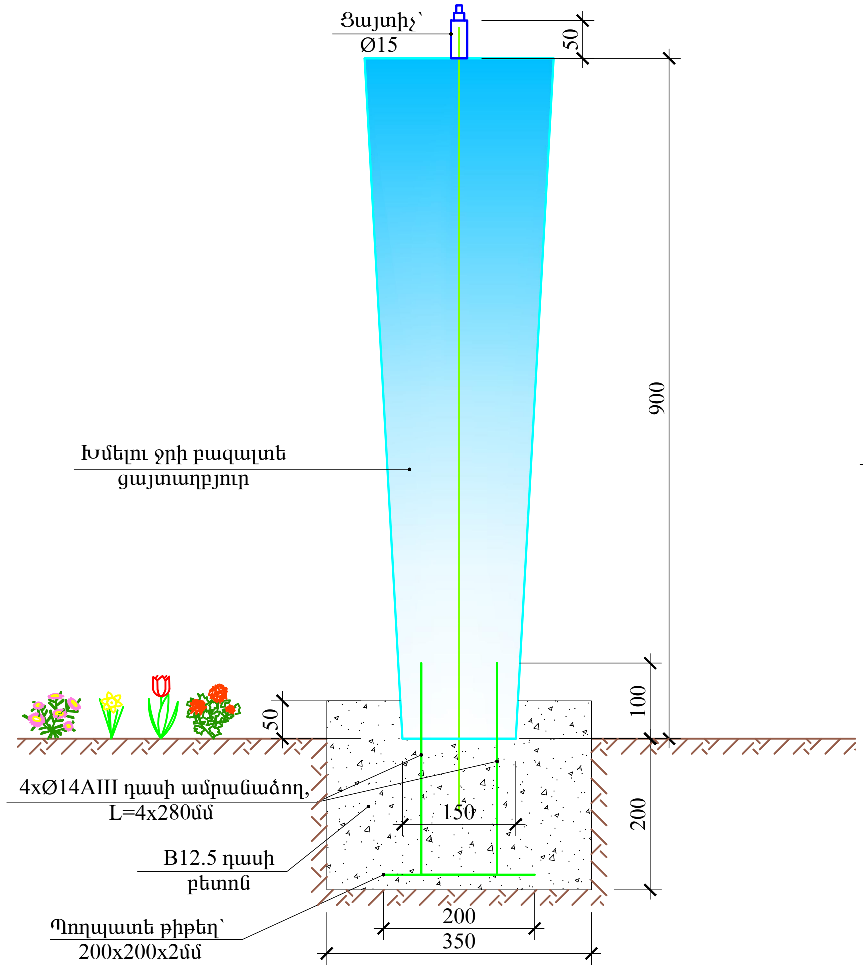

Ցայտաղբյուրի ջրամատակարարման և ջրահեռացման իրականացման սխեմա Մ 1:50

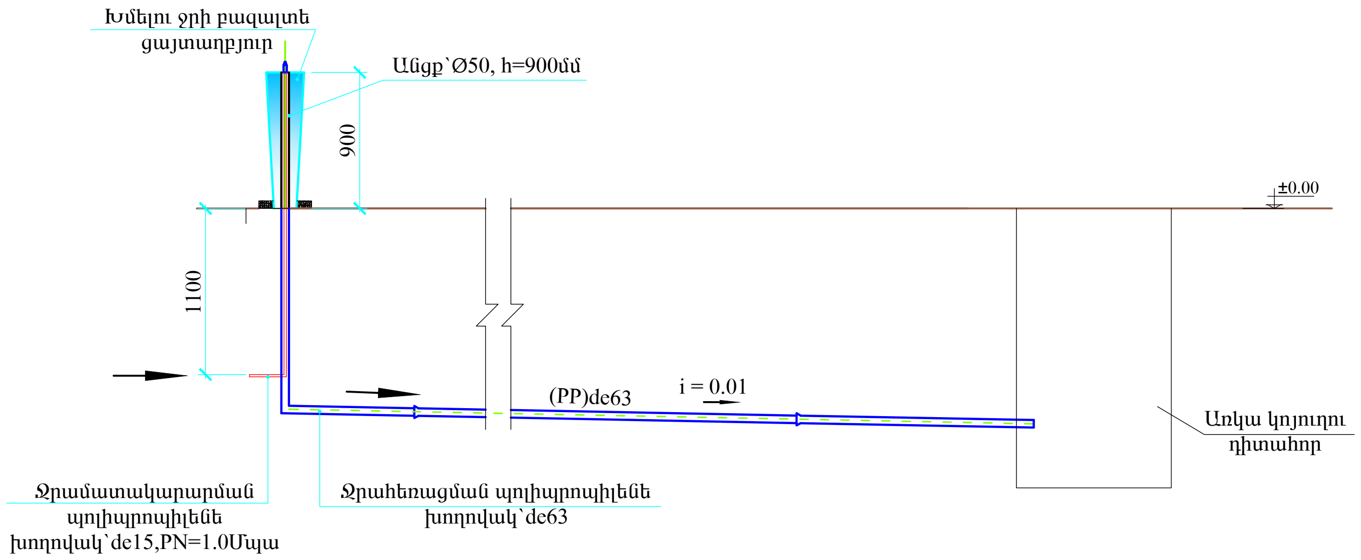

Ցայտաղբյուրի ջրամատակարարման և ջրահեռացման խողովակների մոնտաժման խրամուղու լայնական կտրվածք

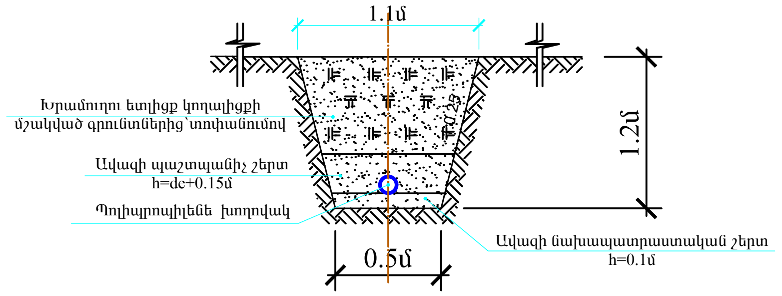

Խմելու ջրի բազալտե ցայտաղբյուրի նյութածախսի մասնագիր

Հ/Հ	ԱՆՎԱՆՈՒՄԸ	ՉԱՓՄԱՆ ՄԻԱՎ.	ՔԱՆԱԿԸ
1	Մշակված բազալտ	$մ^3$	0.045
2	Ø14AIII դասի ամրանաձող	կգ	1.36
3	Պողպատե թիթեղ՝200x200x2.0մմ	կգ	0.63
4	B12.5 դասի բետոն	$մ^3$	0.03
5	Ցինկապատ թասակ՝Ø200,h=100մմ	հատ	1
6	Ցայտիչ՝Ø15	հատ	1
7	Ջրահեռացման պոլիպրոպիլենե խողովակ՝de63	գմ	18.00
8	Ջրամատակարարման պոլիպրոպիլենե խողովակ՝de15	գմ	39.50

ՆԱԽԱԳԾԱՅԻՆ ԸՆԿԵՐՈՒԹՅՈՒՆ՝

«ԱՄԵԼԻ» ՍՊԸ
"AMELI" LLC

ՆԱԽԱԳԾԻ ՀԱՍՑԵ՝

ՀՀ, Երևան քաղաքի Արաբկիր վարչական շրջանի Գրիբոյեդովի 31 և Մամիկոնյանց 35 շենքերի համատեղ բակային տարածքի և ֆուտբոլի դաշտի հիմնանորոգման աշխատանքներ

ՆԱԽԱԳԾԻ ԱՆՎԱՆՈՒՄԸ՝

ԲԱԶԱԼՏԵ ՑԱՅՏԱՂԲՅՈՒՐԻ ՀԱՏԱԿԱԳԻԾ, ԿՏՐՎԱԾՔ, ՋՋ ՍԽԵՄԱ

ԹԵՐԹ՝	ԹԵՐԹԵՐ՝	ՄԱՍՇՏԱԲ՝
14	21	1:100

ՏՆՕՐԵՆ՝	Ա.ԴԱՎԹՅԱՆ	
ՆԱԽԱԳԾՈՂ՝	Ա. ԹԱԴԵՎՈՍՅԱՆ	
ՍՏՈՒԳԵՑ՝	Ա.ԴԱՎԹՅԱՆ	

Ջրաչափական հորի հատակագիծ Մ 1:20

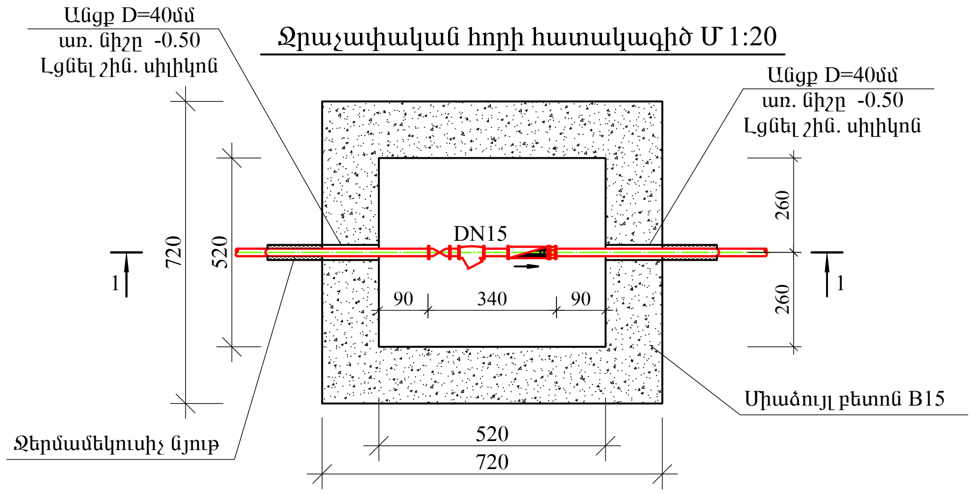

Ցայտաղբյուրի խողովակաշարի միացման հանգույց փողոցային ջրագծից

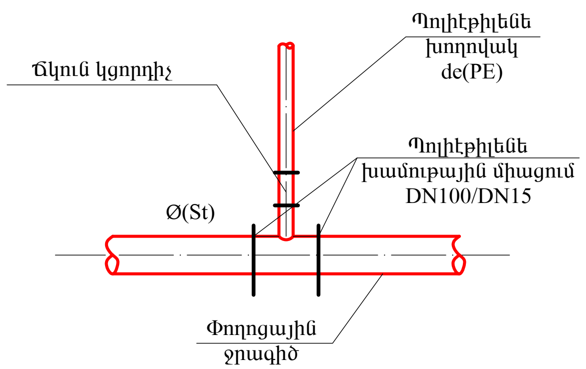

Կտրվածք 1 - 1, Մ 1:20

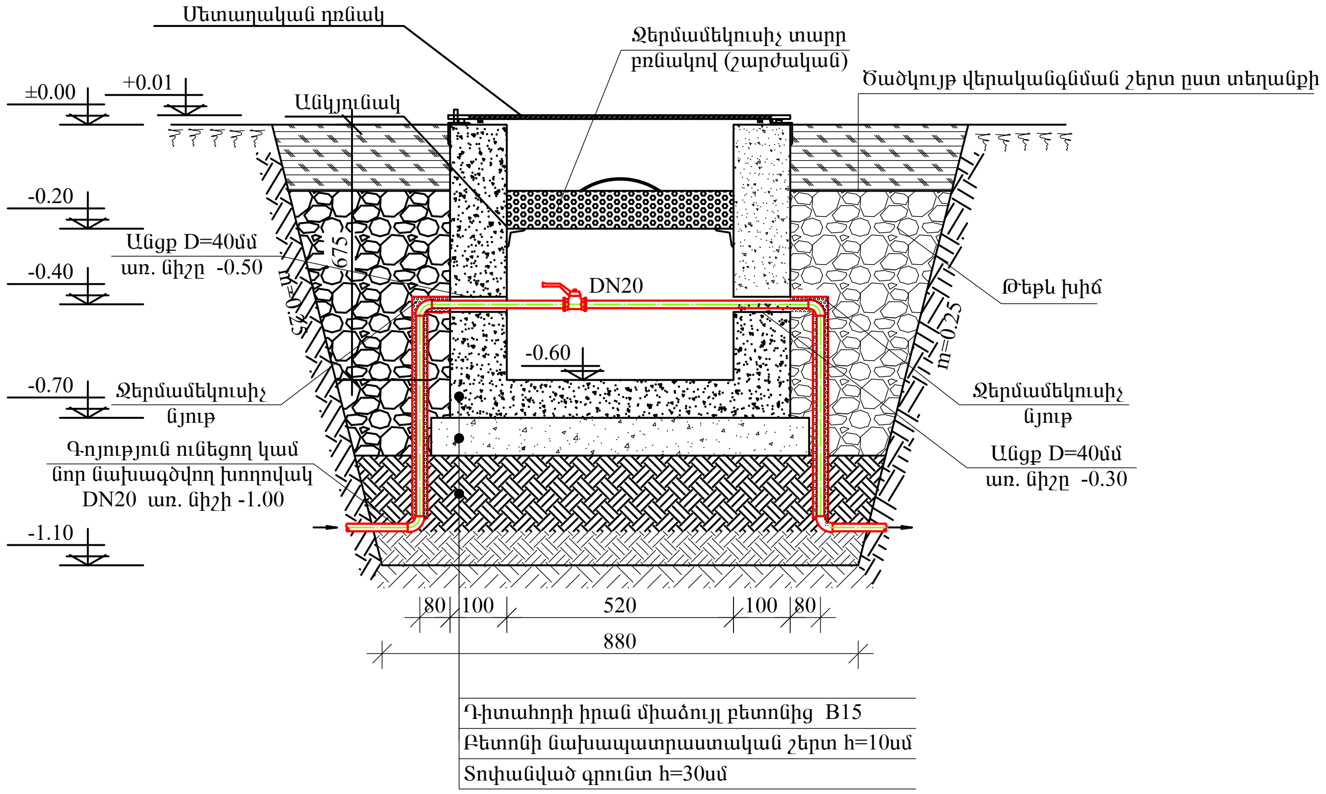

ՆԱԽԱԳԾԱՅԻՆ ԸՆԿԵՐՈՒԹՅՈՒՆ՝

«ԱՄԵԼԻ» ՍՊԸ
"AMELI" LLC

ՆԱԽԱԳԾԻ ՀԱՍՑԵ՝

ՀՀ, Երևան քաղաքի Արաբկիր վարչական շրջանի Գրիբոյեդովի 31 և Մամիկոնյանց 35 շենքերի համատեղ բակային տարածքի և ֆուտբոլի դաշտի հիմնանորոգման աշխատանքներ

ՆԱԽԱԳԾԻ ԱՆՎԱՆՈՒՄԸ՝

ՋՐԱՉԱՓԱԿԱՆ ՀՈՐԻ ՀԱՏԱԿԱԳԻԾ ԵՎ ԿՏՐՎԱԾՔ, ՑԱՅՏԱՂԲՅՈՒՐԻ ԽՈՂՈՎԱԿԱՇԱՐԻ ՄԻԱՑՄԱՆ ՀԱՆԳՈՒՅՑ

ԹԵՐԹ՝	ԹԵՐԹԵՐ՝	ՄԱՍՇՏԱԲ՝
15	21	1:100

ՏՆՕՐԵՆ՝	Ա.ԴԱՎԹՅԱՆ	
ՆԱԽԱԳԾՈՂ՝	Ա. ԹԱԴԵՎՈՍՅԱՆ	
ՍՏՈՒԳԵՑ՝	Ա.ԴԱՎԹՅԱՆ	

Կտրվածք 1-1, Մ 1:10

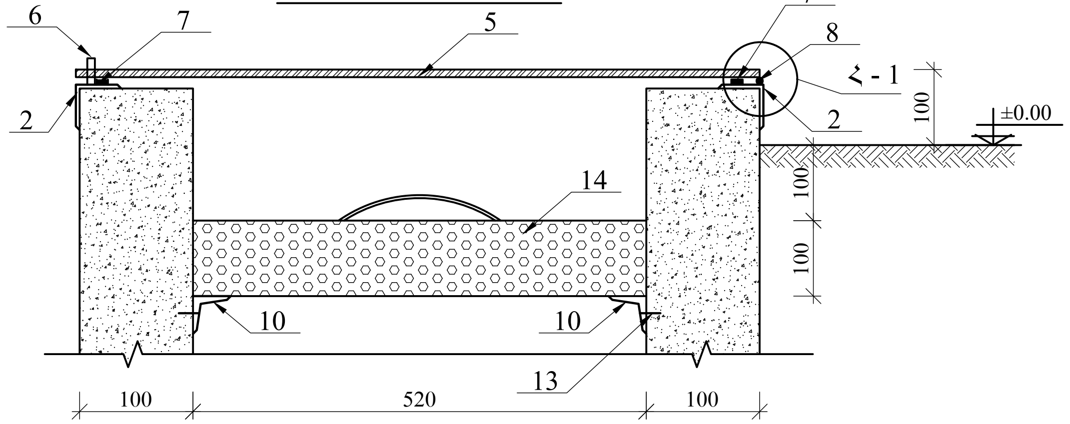

Կտրվածք 2 -2, Մ 1:10

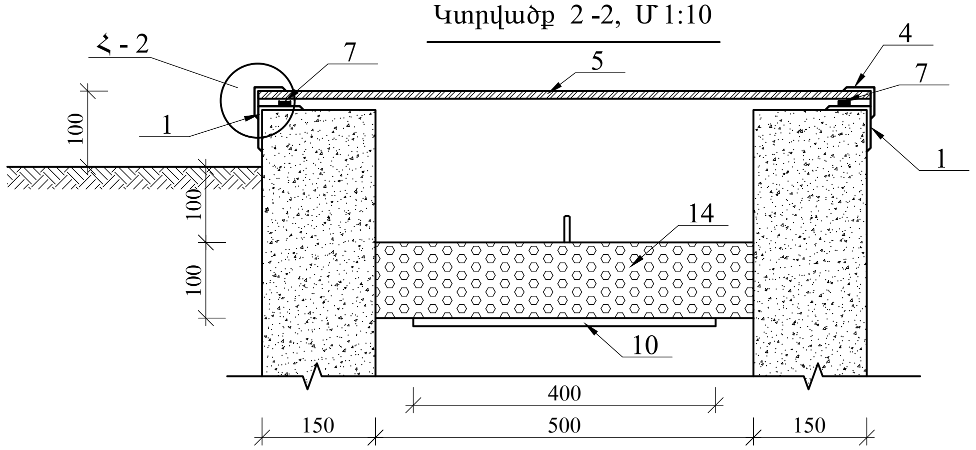

Մետաղական դռնակ Մ 1:10

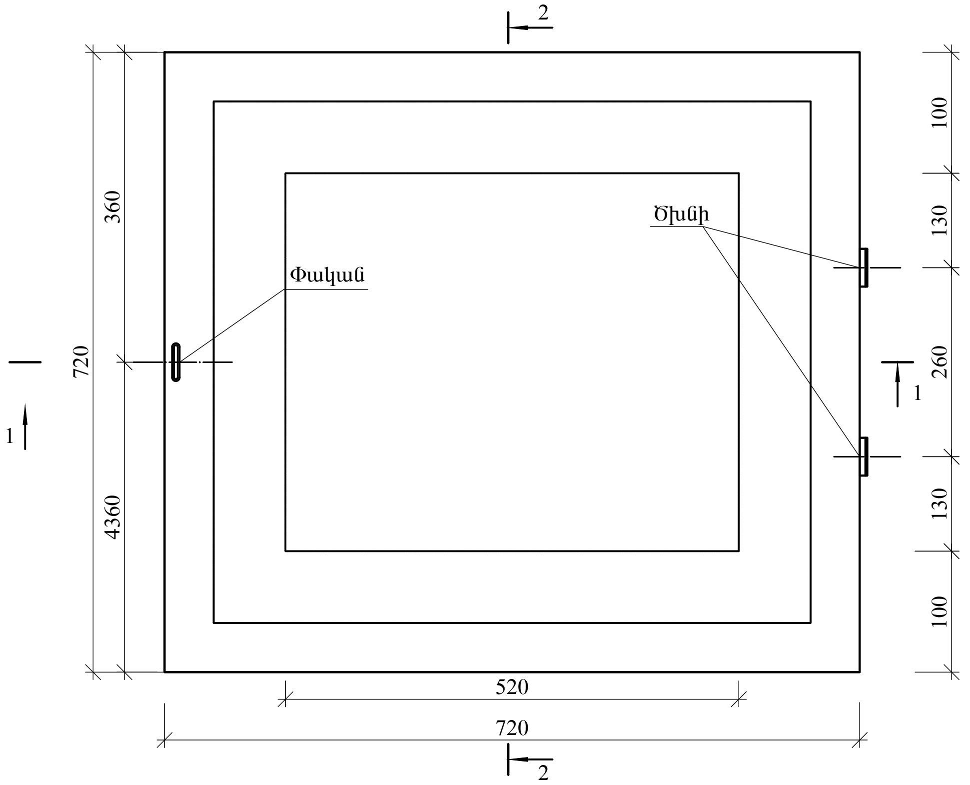

Ջերմամեկուսիչ տարր Մ 1:10

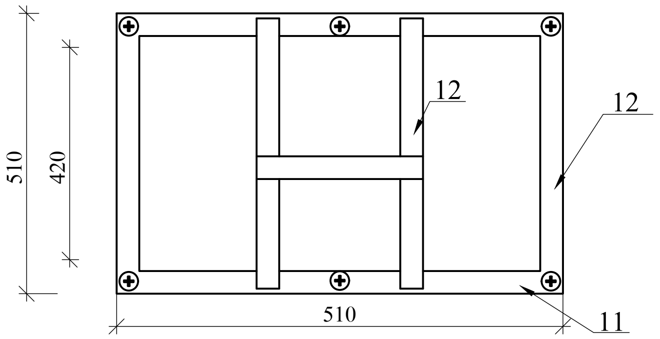

Հանգույց Հ - 2, Մ 1:5

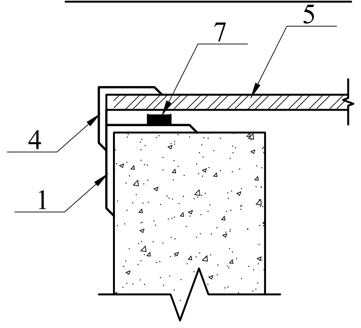

Տարր 6

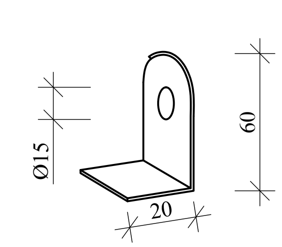

Հանգույց Հ - 1, Մ 1:5

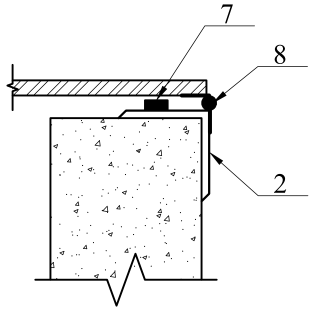

ՆԱԽԱԳԾԱՅԻՆ ԸՆԿԵՐՈՒԹՅՈՒՆ՝		
«ԱՄԵԼԻ» ՍՊԸ "AMELI" LLC		
ՆԱԽԱԳԾԻ ՀԱՍՑԵ՝		
ՀՀ, Երևան քաղաքի Արաբկիր վարչական շրջանի Գրիբոյեդովի 31 և Մամիկոնյանց 35 շենքերի համատեղ բակային տարածքի և Ֆուտբոլի դաշտի հիմնանորոգման աշխատանքներ		
ՆԱԽԱԳԾԻ ԱՆՎԱՆՈՒՄԸ՝		
ՋՐԱՉԱՓԱԿԱՆ ՀՈՐԻ ՇԻՆԱՐԱՐԱԿԱՆ ԼՈՒԾՈՒՄՆԵՐ		
ԹԵՐԹ՝	ԹԵՐԹԵՐ՝	ՄԱՍՇՏԱԲ՝
16	21	1:100
ՏՆՕՐԵՆ՝	Ա.ԴԱՎԹՅԱՆ	
ՆԱԽԱԳԾՈՂ՝	Ա. ԹԱԴԵՎՈՍՅԱՆ	
ՍՏՈՒԳԵՑ՝	Ա.ԴԱՎԹՅԱՆ	

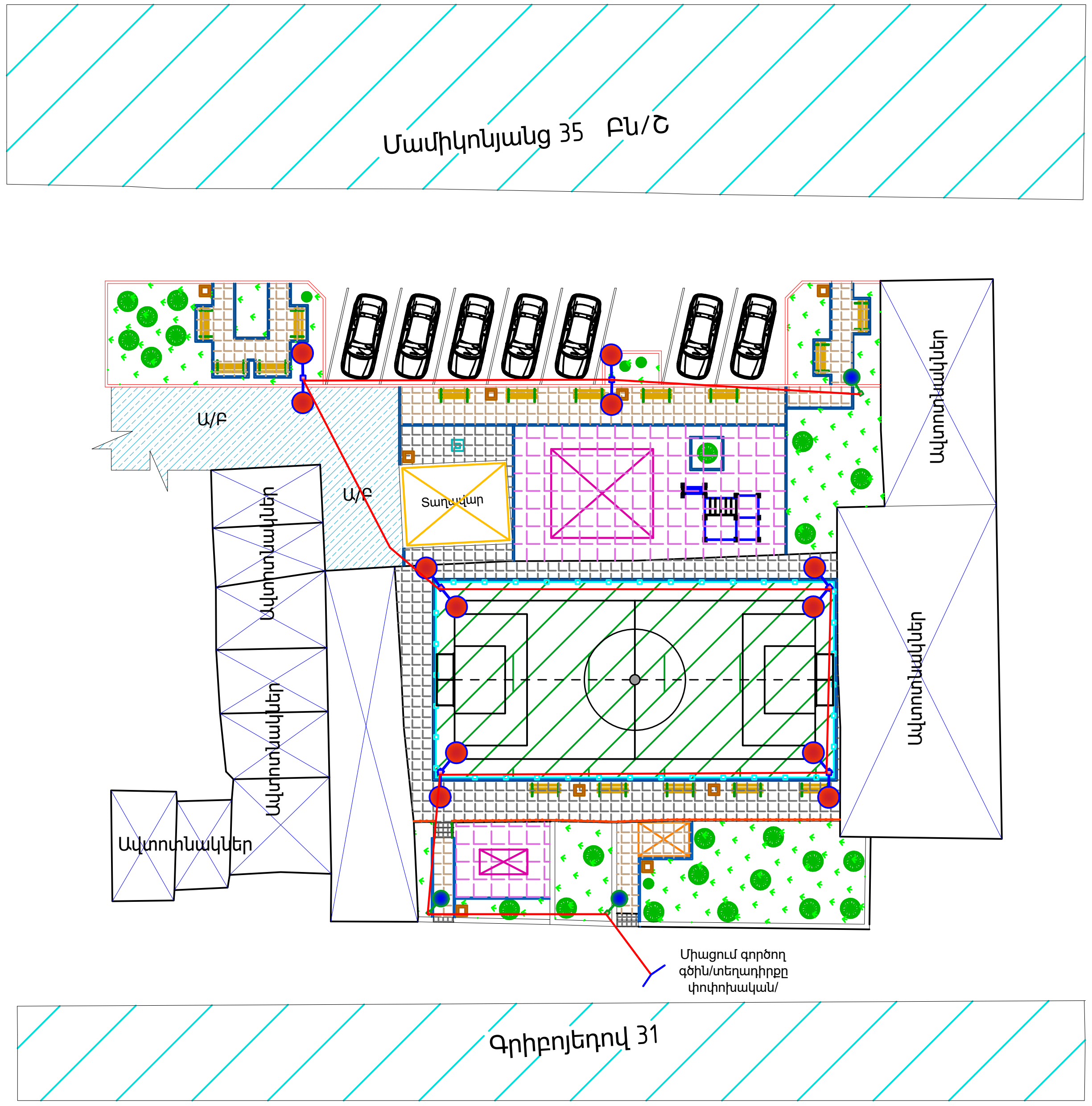

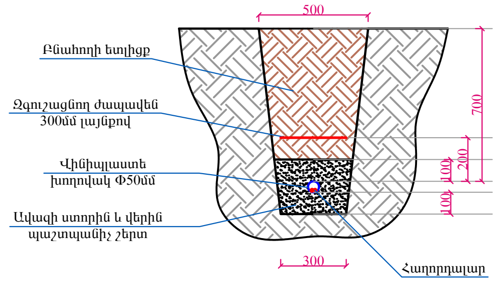

Ծանուցում

Շինարարական աշխատանքները շահագործման հանձնելուց հետո, կապալառու ընկերությունը պարտավոր է իրականացնել երաշխիքային սպասարկում 3 տարի ժամկետով/մալուխներ,բաժանիչ տուփեր, ավտոմատ անջատիչներ/ իսկ LED լուսատուների մասով 5 տարի:

Ստորգետնյա մալուխի մոնտաժման ժամանակ/հողի տակից մինչև բաժանիչ տուփ մտնող հատված/ օգտագործել ծալքավոր գոֆռե խողովակ/հաստ պատերով և հրապաշտպան/չայրվող//-մոնտաժումից առաջ տեղյակ պահել տվյալ համայնքի Երքաղլույսի պետին/

ՊԱՅՄԱՆԱԿԱՆ ՆՇԱՆՆԵՐ:

Նոր տեղադրվող 6.0մ-անոց լուսավորության հենասյուն /միաճյուղ/

Նոր տեղադրվող 4.0մ-անոց լուսավորության հենասյուն /միաճյուղ/

АВВГ-2x10մմ²

ՆԱԽԱԳԾԱՅԻՆ ԸՆԿԵՐՈՒԹՅՈՒՆ՝

«ԱՄԵԼԻ» ՍՊԸ
"AMELI" LLC

ՆԱԽԱԳԾԻ ՀԱՍՑԵ՝

ՀՀ, Երևան քաղաքի Արաբկիր վարչական շրջանի Գրիբոյեդովի 31 և Մամիկոնյանց 35 շենքերի համատեղ բակային տարածքի և ֆուտբոլի դաշտի հիմնանորոգման աշխատանքներ

ՆԱԽԱԳԾԻ ԱՆՎԱՆՈՒՄԸ՝

ԼՈՒՍԱՏՈՒՆԵՐԻ ՏԵՂԱԿԱՅՄԱՆ ՀԱՏԱԿԱԳԻԾ

ԹԵՐԹ՝	ԹԵՐԹԵՐ՝	ՄԱՍՇՏԱԲ՝
17	21	1:100

ՏՆՕՐԵՆ՝	Ա.ԴԱՎԹՅԱՆ	[signature]
ՆԱԽԱԳԾՈՂ՝	Ա. ԹԱԴԵՎՈՍՅԱՆ	[signature]
ՍՏՈՒԳԵՑ՝	Ա.ԴԱՎԹՅԱՆ	[signature]

ԼՈՒՍԱՎՈՐՈՒԹՅԱՆ ԴԵԿՈՐԱՏԻՎ ՀԵՆԱՍՅԱՆ ԸՆԴՀԱՆՈՒՐ ՏԵՍՔԸ
/հիմքի պաշտպանիչ բետոնը պայմանականորեն ցույց տրված չէ/
Մ 1:25

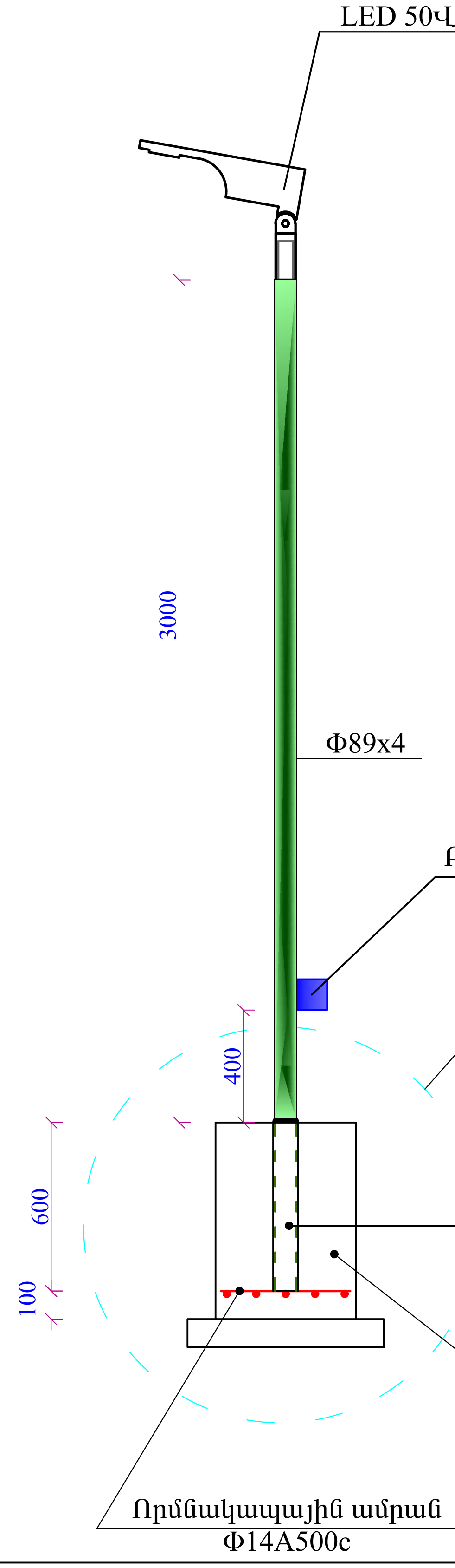

ՈՐՄՆԱԿԱՊԱՅԻՆ ԱՄՐԱՆ
Մ 1:10

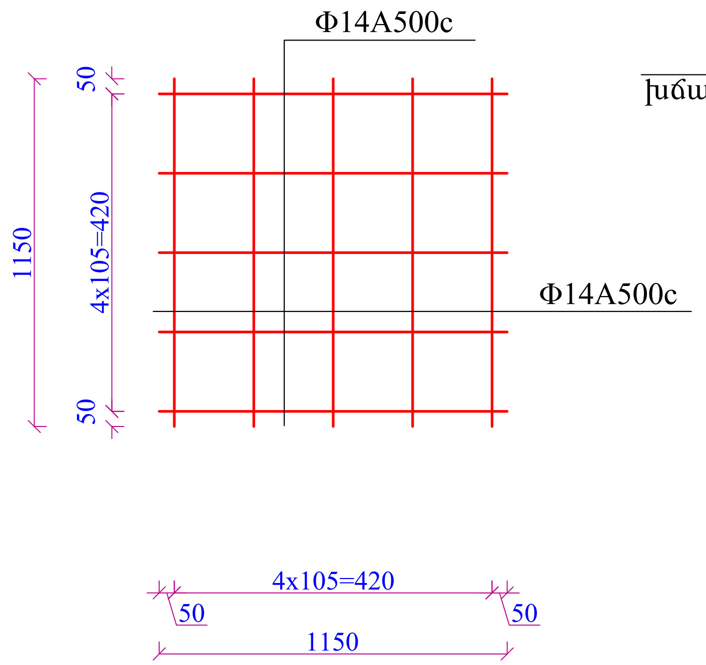

ՀԻՄՔԻ ԵՎ ՓՈՍՈՓՐԱԿԻ ԿՏՐՎԱԾՔԸ
ՀԱՆԳՈՒՅՑ «Ա», Մ 1:10

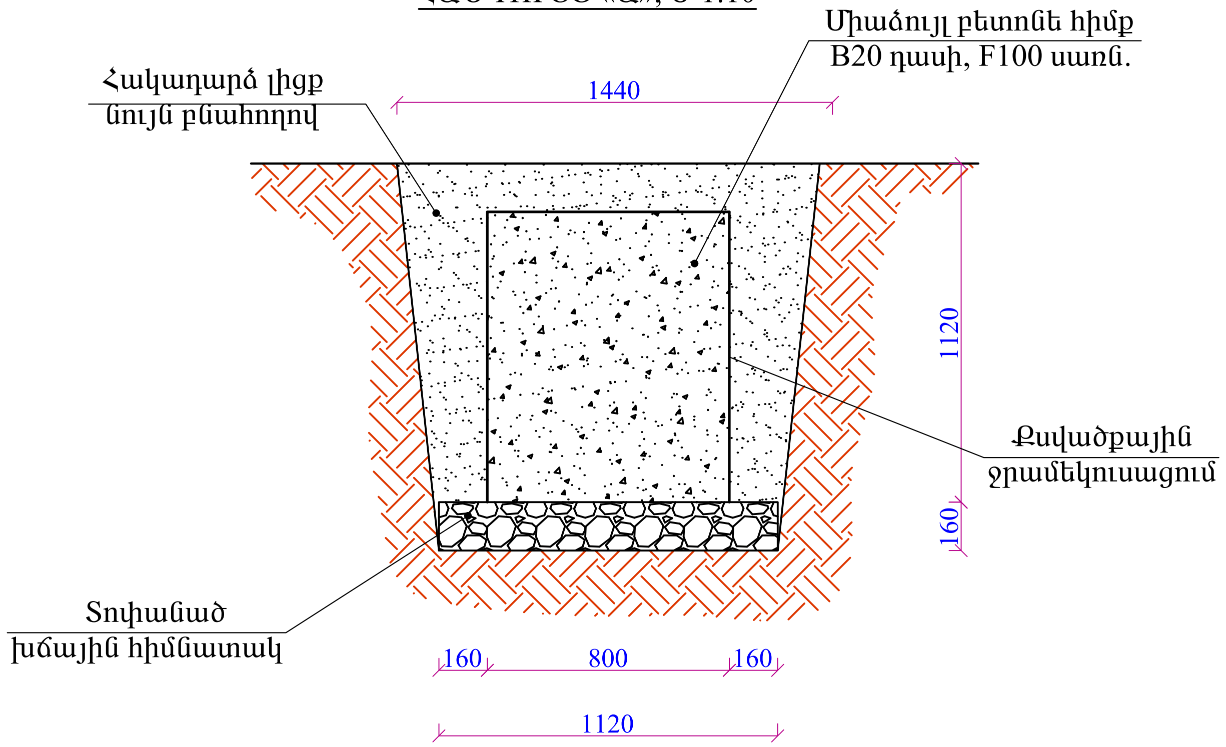

ՀՀ	ԱՇԽԱՏԱՆՔԻ ԱՆՎԱՆՈՒՄԸ	ՉԱՓ. ՄԻԱՎ.	ՔԱՆԱԿ
1	Փոսորակի մշակում ձեռքով	խմ	0.650
2	Խճային հիմնատակի տեղադրում, տոփանում, h=10սմ	խմ	0.049
3	Միաձույլ բետոնե հիմքի իրականացում, B20 դասի	խմ	0.15
4	Բետոնե հիմքի ջրամեկուսացում տաք հեղուկ բիտումով	քմ	1.50
5	Որմնակապային ամրանի տեղադրում, Φ14A500c, 4.60 գմ	տն	0.006
6	Հիմնամասի խողովակի մոնտաժում Φ102x4 մմ, 0.6 գմ	հատ	1
7	Հենասյան մոնտաժում Φ89x4 մմ	գմ	3.6
8	LED 50Վտ /110LW/ /4000 kelvin light/ 5 տարի երաշխիք, 30000 աշխ/ժամ	հատ	1
9	Մալուխ АВВГ 2x2.5մմ2	գմ	4.8
10	Մեկուսիչ ճենապակե	հատ	1
11	Հողանցման էլեկտրոդ L50x50x3մմ, L=2.0մ	հատ	1
12	Հողանցման շերտապողպատ 40x3մմ, L=6.0մ	հատ	1
13	Բաժանիչ տուփ /մետաղական 100*100մմ/	հատ	1
14	Ավտոմատ անջատիչ/միաֆազ 10Ա/	հատ	1
15	Լուսատուների լիցքավորում հաղորդալարերով	հատ	2
16	Կրանշտեյն, 2 հատ	կգ	1.25
17	Հենասյան ներկում	քմ	1.1
18	Բնահողի հակադարձ լիցք ձեռքով	խմ	0.451
19	Ավելորդ բնահողի բարձում ա/ինքնաթափեր, տեղափոխում	խմ	0.199

ՆԱԽԱԳԾԱՅԻՆ ԸՆԿԵՐՈՒԹՅՈՒՆ՝		
«ԱՄԵԼԻ» ՍՊԸ "AMELI" LLC		
ՆԱԽԱԳԾԻ ՀԱՍՑԵ՝		
ՀՀ, Երևան քաղաքի Արաբկիր վարչական շրջանի Գրիբոյեդովի 31 և Մամիկոնյանց 35 շենքերի համատեղ բակային տարածքի և ֆուտբոլի դաշտի հիմնանորոգման աշխատանքներ		
ՆԱԽԱԳԾԻ ԱՆՎԱՆՈՒՄԸ՝		
ԼՈՒՍԱՎՈՐՈՒԹՅԱՆ ՀԵՆԱՍՅՈՒՆ h=4մ, ԿՏՐՎԱԾՔ, ՍԱՄՆԱԳԻՐ		
ԹԵՐԹ՝	ԹԵՐԹԵՐ՝	ՄԱՍՇՏԱԲ՝
18	21	1:250
ՏՆՕՐԵՆ՝	Ա.ԴԱՎԹՅԱՆ	
ՆԱԽԱԳԾՈՂ՝	Ա. ԹԱԴԵՎՈՍՅԱՆ	
ՍՏՈՒԳԵՑ՝	Ա.ԴԱՎԹՅԱՆ	

Լուսավորության երկկողմյա բարձակով հենասյան ընդհանուր տեսքը

(հիմքի պաշտպանիչ բետոնը ցույց տված չէ)

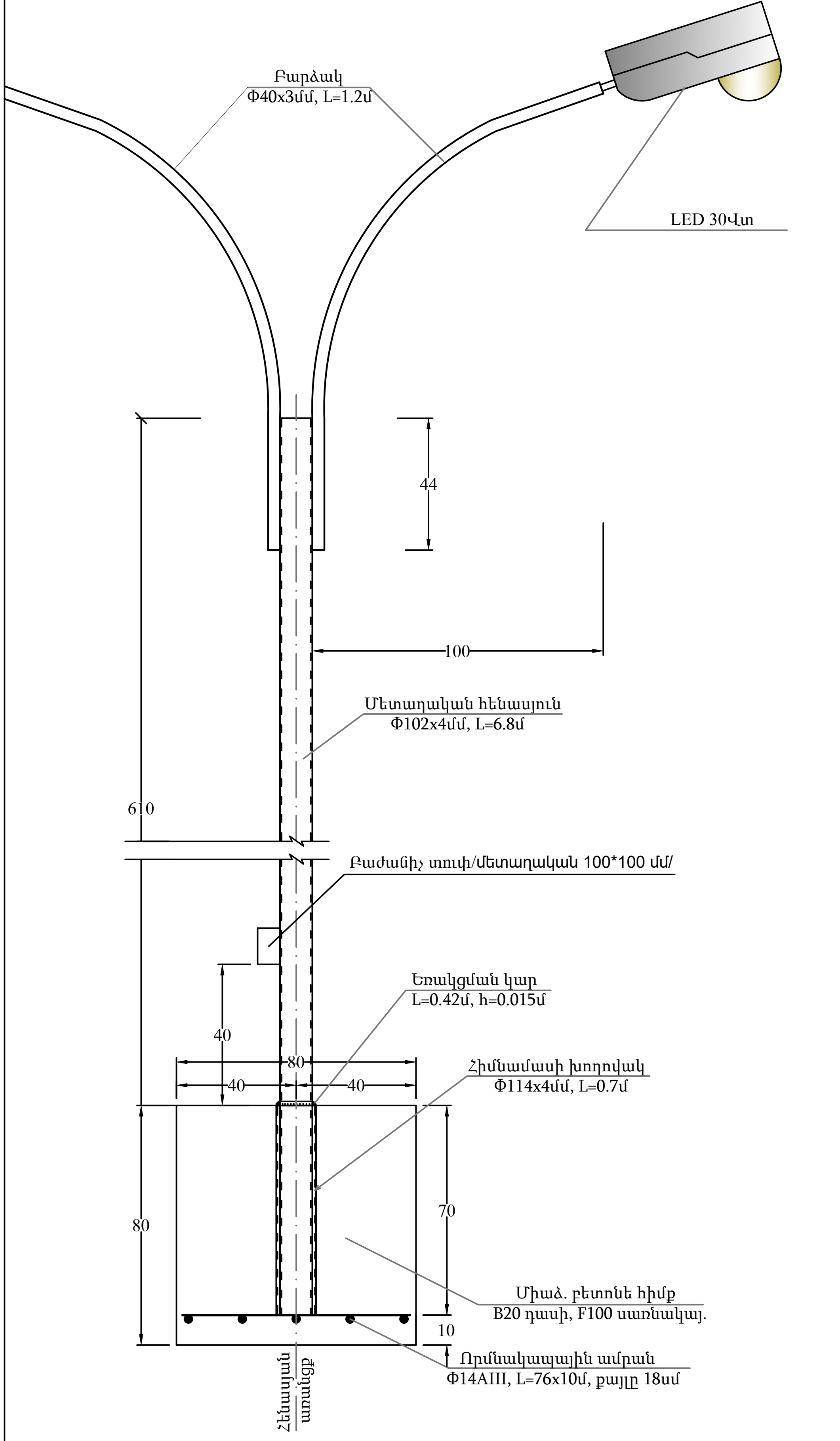

Հատակագիծ

(հիմքը ցույց տված չէ)

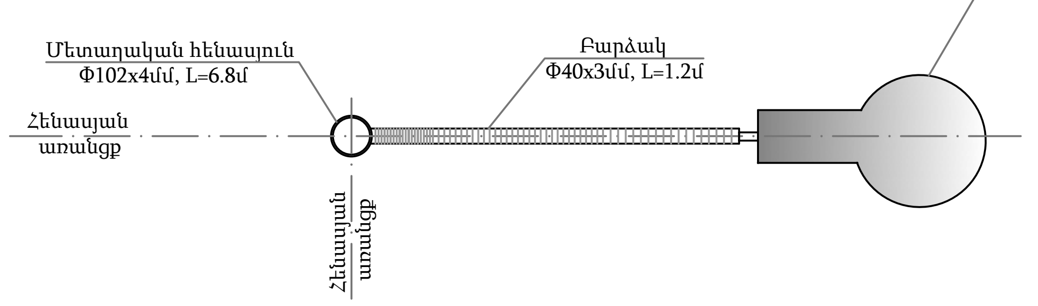

Հիմքի և փոսորակի կտրվածքը

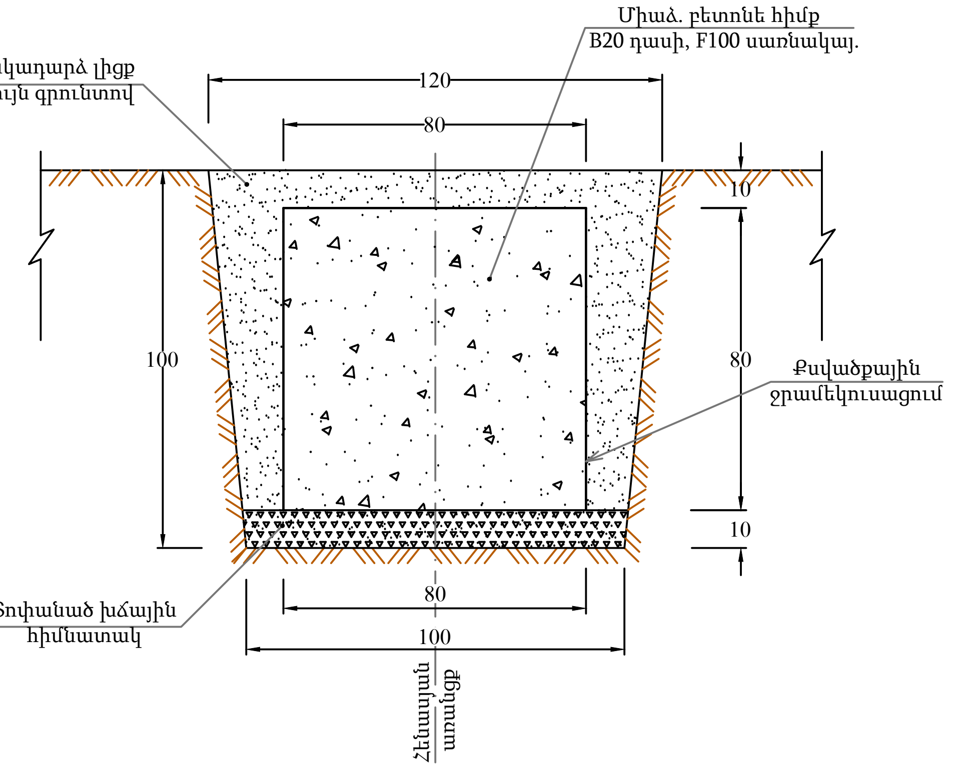

Որմնակապային ամրան

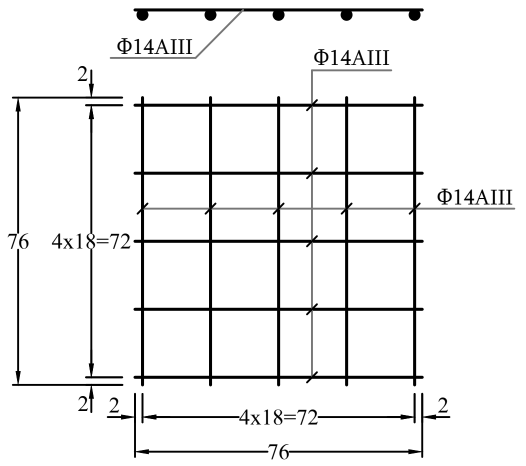

Մեկ երկկողմյա բարձակով հենասյան տեղադրման հիմնական աշխատանքների ծավալները

Հ/հ	Աշխատանքի անվանումը	Չափի միավ.	Քանակ
1.	Փոսորակի փորում ձեռքով:	$մ^3$	1.21
2.	Խճային հիմնատակի տեղադրում և տոփանում h=10սմ:	$մ^3$	0.1
3.	Միաձ. բետոնե հիմքի տեղադրում, B20 դասի:	$մ^3$	0.512
4.	Բետոնե հիմքի ջրամեկուսացում տաք հեղուկ բիտումով:	$մ^2$	3.2
5.	Որմնակապային ամրանի տեղադրում Φ14AIII, l=7.6մ, m=9.18կգ:	հատ	1
6.	Հիմնամասի խողովակի մոնտաժում` Φ114x4մմ, L=0.7մ:	հատ	1
7.	Հենասյան մոնտաժում Φ102x4մմ, L=6.8մ:	հատ	1
8.	Բարձակ Φ40x3մմ, L=1.2մ:	հատ	2
9.	LED 30Վտ /110LW/ /4000 kelvin light/ 5 տարի երաշխիք, 30000 աշխ/ժամ	հատ	2
10.	Մալուխ АВВГ 2x2.5մմ2	գմ	9.6
11.	Հողանցման էլեկտրոդ 50x50x5մմ, L=2մ, m=7.54կգ:	հատ	1
12.	Հողանցման շերտապողպատ 40x3մմ, L=8մ, m=7.54կգ:	հատ	1
13.	Բաժանիչ տուփ /մետաղական 100*100մմ/	հատ	1
14.	Ավտոմատ անջատիչ/միաֆազ 10Ա/	հատ	1
15.	Հենասյան ներկում:	$մ^2$	2.68
16.	Գրունտի հակադարձ լիցք ձեռքով:	$մ^3$	0.6
17.	Ավելորդ գրունտի կույտավորում, բարձում ինքնաթափ և տեղափոխում լցակույտ:	$մ^3$	0.61

Ծանոթություն

1. Գծագրում տրված է արտաքին լուսավորության միակողմյա հենասյան տիպային գծագիրը:
2. Հենասյան հիմքը իրականացվում է B20դասի և F100 սառնակայունությամբ ծանր բետոնից:
3. Հիմքի գրունտի հետ շփվող մակերեսները ջրամեկուսացվում է տաք հեղուկ բիտումով:
4. Որմնակապային ամրանները նախատեսված են պարբերական պրոֆիլի Φ14AIII դասի` միմյանց միացվում են եռակցման միջոցով, այնուհետև հիմնամասի պողպատե խողովակին Φ114x4մմ, L=0.7մ:
5. Լուսավորության հենասյան կրող խողովակը իրենից ներկայացնում է Φ102x4մմ, L=6.8մ:
6. Հիմքի բետոնի ամրանալուց հետո հենասյունը ինքնագնաց սլաքավոր ամբարձիչով մոնտաժվում է հիմնամասի խողովակի մեջ և եռակցվում դրան:
7.Չափերը տված են «սմ»-ով:

ՆԱԽԱԳԾԱՅԻՆ ԸՆԿԵՐՈՒԹՅՈՒՆ՝	«ԱՄԵԼԻ» ՍՊԸ "AMELI" LLC	
ՆԱԽԱԳԾԻ ՀԱՍՑԵ՝	ՀՀ, Երևան քաղաքի Արաբկիր վարչական շրջանի Գրիբոյեդովի 31 և Մամիկոնյանց 35 շենքերի համատեղ բակային տարածքի և ֆուտբոլի դաշտի հիմնանորոգման աշխատանքներ	
ՆԱԽԱԳԾԻ ԱՆՎԱՆՈՒՄԸ՝	ԼՈՒՍԱՎՈՐՈՒԹՅԱՆ ՀԵՆԱՍՅՈՒՆ	
ԹԵՐԹ՝	ԹԵՐԹԵՐ՝	ՄԱՍՇՏԱԲ՝
19	21	1:200
ՏՆՕՐԵՆ՝	Ա.ԴԱՎԹՅԱՆ	
ՆԱԽԱԳԾՈՂ՝	Ա. ԹԱԴԵՎՈՍՅԱՆ	
ՍՏՈՒԳԵՑ՝	Ա.ԴԱՎԹՅԱՆ	

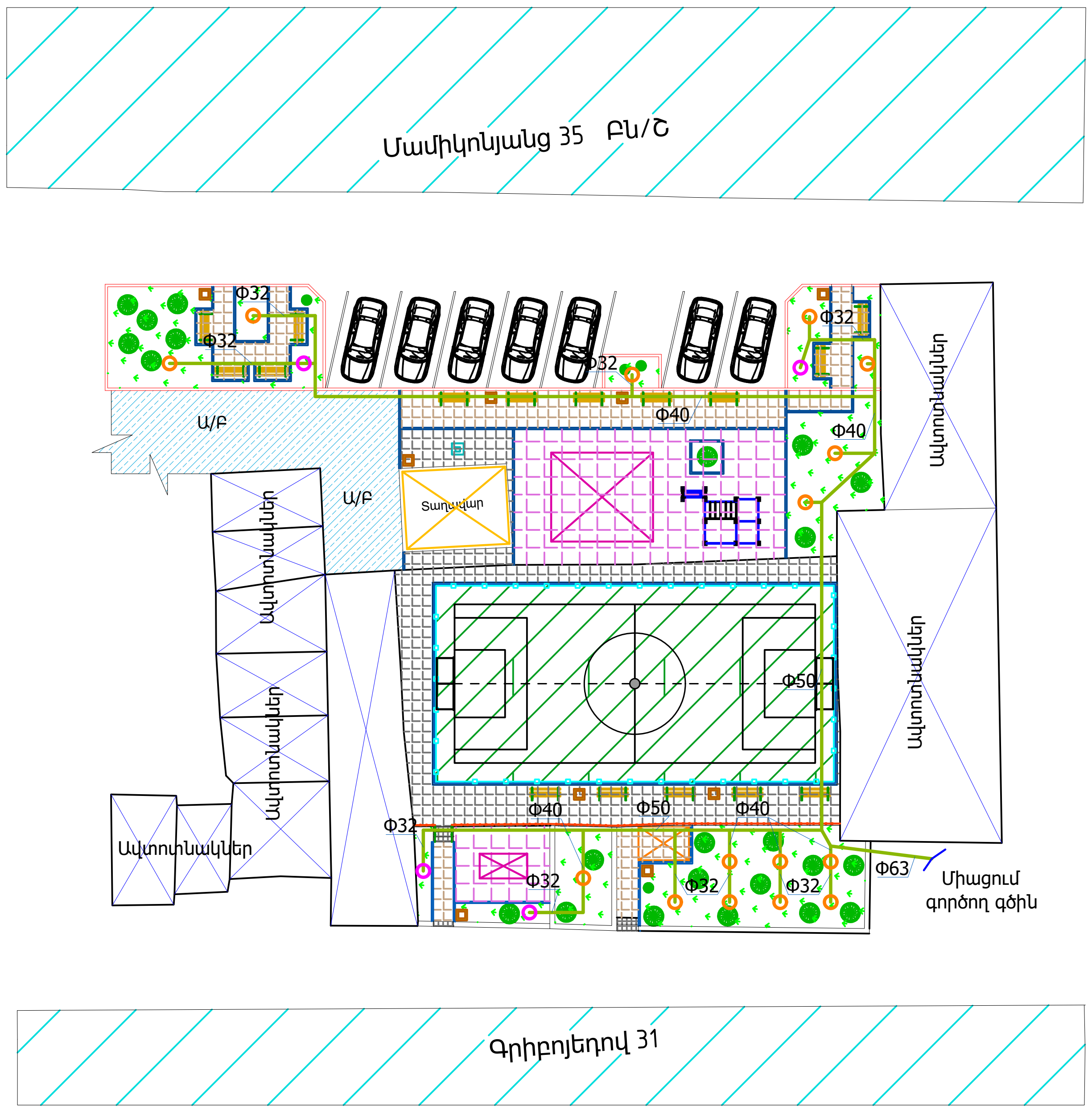

Ջրցան ցնցուղ

Կարճախողովակ փականով

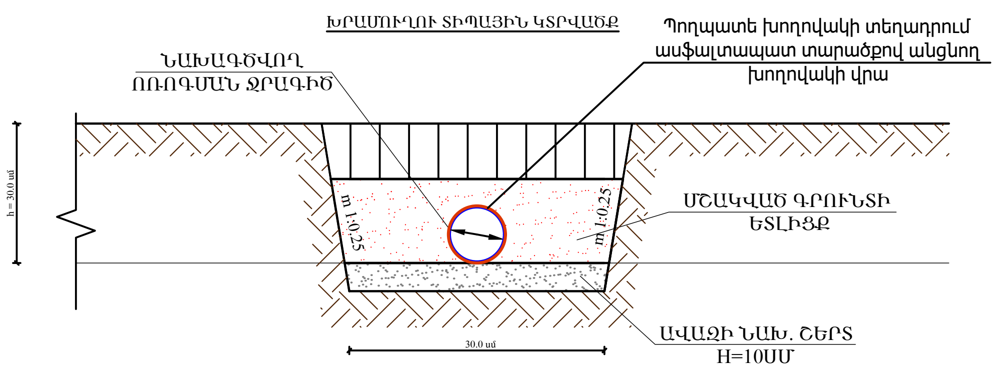

ՆԱԽԱԳԾԱՅԻՆ ԸՆԿԵՐՈՒԹՅՈՒՆ՝

«ԱՄԷԼԻ» ՍՊԸ
"AMELI" LLC

ՆԱԽԱԳԾԻ ՀԱՍՑԵ՝

ՀՀ, Երևան քաղաքի Արաբկիր վարչական շրջանի Գրիբոյեդովի 31 և Մամիկոնյանց 35 շենքերի համատեղ բակային տարածքի և ֆուտբոլի դաշտի հիմնանորոգման աշխատանքներ

ՆԱԽԱԳԾԻ ԱՆՎԱՆՈՒՄԸ՝

ՈՌՈԳՈՒՄ ԽՐԱՄՈՒՂՈՒ
ՏԻՊԱՅԻՆ ԿՏՐՎԱԾՔ

ԹԵՐԹ՝	ԹԵՐԹԵՐ՝	ՄԱՍՇՏԱԲ՝
20	21	1:100

ՏՆՕՐԵՆ՝	Ա.ԴԱՎԹՅԱՆ	
ՆԱԽԱԳԾՈՂ՝	Ա. ԹԱԴԵՎՈՍՅԱՆ	
ՍՏՈՒԳԵՑ՝	Ա.ԴԱՎԹՅԱՆ	

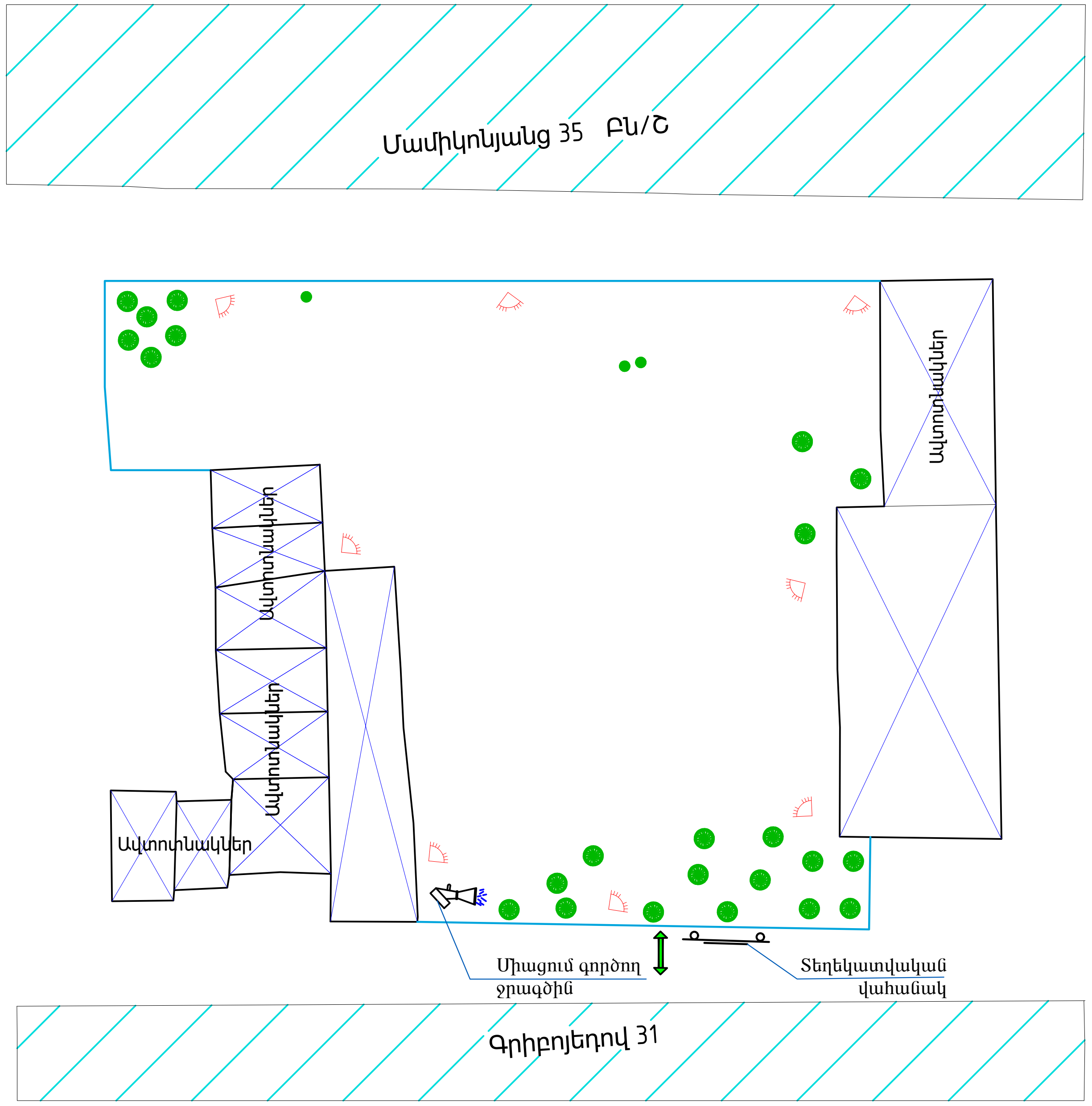

ՈՒՇԱԴՐՈՒԹՅՈՒՆ
ՏԱՐԱԾՔՆԵՐԻ ՕԳՏԱԳՈՐԾՈՒՄԸ ՀԱՄԱՁԱՅՆԵՑՆԵԼ ՀԱՄԱՊԱՏԱՍԽԱՆ ՄԱՐՄԻՆՆԵՐԻ ԵՎ ՍԵՓԱԿԱՆԱՏԵՐԵՐԻ ՀԵՏ:

ԾԱՆՈԹՈՒԹՅՈՒՆ

1. Շինարարական տրանսպորտները օբյեկտ պետք է մտնեն և դուրս գան մաքուր վիճակով՝ չաղտոտելով ճանապարհները շին. աղբով:
2. Շինարարական աշխատանքների կազմակերպումը և անվտանգության ապահովումը պետք է համապատասխանի "Правила охраны труда при строительстве ремонте и содержании автомобильных дорог 1993-01-01" նորմատիվային փաստաթղթին:
3. Ճանապարհային նշանների նշագծումն ու տեղադրումն իրականացնել համաձայն ГОСТ Р 52289-2000:

ՊԱՅՄԱՆԱԿԱՆ ՆՇԱՆՆԵՐ:

- Բաց պահեստ
- Բետոնի ընդունման հարթակ
- Մուտք/ելք
- Շինարարական աղբ
- Դեղատուփ
- Շարժական լուսարձակ
- Անվադողերի լվացման ծորակ
- Շին. հրապարակի սահմանագիծ

ՆԱԽԱԳԾԱՅԻՆ ԸՆԿԵՐՈՒԹՅՈՒՆ՝

«ԱՄԵԼԻ» ՍՊԸ
"AMELI" LLC

ՆԱԽԱԳԾԻ ՀԱՍՑԵ՝

ՀՀ, Երևան քաղաքի Արաբկիր վարչական շրջանի Գրիբոյեդովի 31 և Մամիկոնյանց 35 շենքերի համատեղ բակային տարածքի և ֆուտբոլի դաշտի հիմնանորոգման աշխատանքներ

ՆԱԽԱԳԾԻ ԱՆՎԱՆՈՒՄԸ՝

ՇԻՆՐԱՊԱՐԱԿԻ ԿԱԶՄԱԿԵՐՊՈՒՄ

ԹԵՐԹ՝	ԹԵՐԹԵՐ՝	ՄԱՍՇՏԱԲ՝
21	21	1:100

ՏՆՕՐԵՆ՝	Ա.ԴԱՎԹՅԱՆ	
ՆԱԽԱԳԾՈՂ՝	Ա. ԹԱԴԵՎՈՍՅԱՆ	
ՍՏՈՒԳԵՑ՝	Ա.ԴԱՎԹՅԱՆ	